仕　様　書

1　件名

平成 30 年度多摩エリアにおける団地内看板意匠変更及び点検等業務（賃貸住宅募集に係る広告宣伝等業務）

2　目的

ＵＲ賃貸住宅の認知度向上、ブランディングの強化に向けて団地内看板の意匠統一を図るとともに、安全のための適切かつ迅速な対応が可能な体制を敷くことで団地内看板の維持管理に努める。

3　業務内容

主な業務は以下のとおり。

（１）団地内看板の意匠変更業務

（２）団地内看板の定期・随時安全点検業務

（３）団地内看板の撤去・補修・設置業務

（４）団地内看板の屋外広告物申請業務

（５）団地内看板のマスターデータ更新・管理業務

4　看板設置等予定数量

契約締結日の翌日から平成 31 年３月 31 日までの間に発注を予定する数量及び時期は、別紙１に記載のとおり。発注予定数量及び時期はあくまでも目安であり、発注を確約するものではない。

5　仕様

仕様図（別紙２－１）及び看板等に要する費用の注釈、補足（別紙２－２）のとおり。板面デザインはレギュレーション（別紙２－３）に従って提案することとする。

6　発注手続

（１）担当部署は東日本賃貸住宅本部多摩エリア経営部営業課とする。

（２）発注は別紙３に基づき、担当部署から行う。

7　納期

（１）機構の指示により、意匠変更、設置納品及び点検等を実施することとする。

（２）製作及び設置施工業務に係る発注日から完了日までの一般的な期間は、概ね２週間から１ヶ月を目安とするが、発注量や業務内容により、機構と都度協議の上、決定する。定期点検業務は、履行開始後速やかに発注する予定で、点検期間は概ね１ヶ月とするが、詳細は別途協議の上、決定する。

（３）緊急時（台風等の天災や看板事故、設置不具合の点検確認必要時）等の随時点検業務は、原則 24 時間以内に現場の保全確認を実施することとする。ただし、そ

の対応が困難な場合には機構と協議の上、可及的速やかに対応することとする。

8　納品及び報告

納品場所は多摩エリア所掌団地（別紙４「ＵＲ賃貸住宅多摩エリア団地一覧」及び住まいガイド参照）とし、業務完了後は別紙５、６、７及び８について紙面及びデータにより機構に報告し、機構の点検確認を受けること。

9　請求書等

（1）　請求書は、当該１か月分の受注分を取りまとめ、翌月 10 日までに機構に直接提出すること。

（2）　業務が完了した月には、実施ごとの件数及び工事金額を取りまとめた「請求書添付資料」（別紙９）を作成し、請求書提出先に請求書と併せて提出すること。

10　その他

この仕様書の定めのない事項又は疑義が生じた事項については、発注者と受注者とが協議の上で定めるものとする。

以　上

発注予定数量及び発注時期

（件名）平成30年度多摩エリアにおける団地内看板意匠変更及び点検等業務（賃貸住宅募集に係る広告宣伝等業務）

項目	項番		内　　容（単位：mm）	予定数量	発注予定時期
	大項番	小項番			
看板等制作及び設置施工	1	1	スチール枠組み看板製作費（W600×H900）	1 基	H30.7～H31.3に1回
		2	スチール枠組み看板製作費（W1800×H900）	1 基	H30.7～H31.3に1回
	2	1	インクジェットシート出力製作費（W600×H450）	4 枚	H30.8に1回
		2	インクジェットシート出力製作費（W600×H900）（W900×H600）	4 枚	H30.8に1回
		3	インクジェットシート出力製作費（W850×H550）	10 枚	H30.7～H31.3に3回
		4	インクジェットシート出力製作費（W900×H900）	1 枚	H30.8に1回
		5	インクジェットシート出力製作費（W910×H550）	1 枚	H30.8に1回
		6	インクジェットシート出力製作費（W1100×H2000）	1 枚	H30.8に1回
		7	インクジェットシート出力製作費（W1200×H600）	6 枚	H30.7～H31.3に3回
		8	インクジェットシート出力製作費（W1770×H1890）	1 枚	H30.8に1回
		9	インクジェットシート出力製作費（W1800×H890）	6 枚	H30.7～H31.3に3回
		10	インクジェットシート出力製作費（W1800×H900）	10 枚	H30.7～H31.3に3回
		11	インクジェットシート出力製作費（W1800×H1800）	1 枚	H30.8に1回
		12	インクジェットシート出力製作費（W1810×H890）	3 枚	H30.8に1回
		13	インクジェットシート出力製作費（W2000×H1000）	3 枚	H30.8に1回
		14	インクジェットシート出力製作費（W2000×H1100）	4 枚	H30.7～H31.3に3回
		15	インクジェットシート出力製作費（W2400×H1200）	15 枚	H30.7～H31.3に3回
		16	インクジェットシート出力製作費（W2700×H1400）	1 枚	H30.8に1回
		17	インクジェットシート出力製作費（W3600×H1700）	1 枚	H30.8に1回
		18	インクジェットシート出力製作費（W3600×H1760）	2 枚	H30.8に1回
		19	インクジェットシート出力製作費（W3600×H1770）	4 枚	H30.8に1回
		20	インクジェットシート出力製作費（W3600×H1780）	1 枚	H30.8に1回
		21	インクジェットシート出力製作費（W3600×H1800）	30 枚	H30.7～H31.3に3回
	3	1	横断幕・懸垂幕製作費（ターポリン）	1 ㎡	H30.8に1回
		2	横断幕・懸垂幕製作費（メッシュターポリン）	1 ㎡	H30.8に1回
撤去・解体・廃材処分	4		木製看板撤去・解体・廃材処分費	1 基	H30.7～H31.3に1回
	5	1	ステンレス製看板解体処分費（解体手間賃含む）	1 基	H30.7～H31.3に1回
		2	スチール製看板解体処分費（解体手間賃含む）	1 基	H30.7～H31.3に1回
	6		横断幕・懸垂幕撤去・解体・廃材処分費（裁断加工等含む）	1 ㎡	H30.7～H31.3に1回
必要諸経費	7		現地調査費	1 人工	H30.7～H31.3に1回
	8		梱包・運搬費	1 台	H30.7～H31.3に1回
	9		取付設置施工人件費	1 人工	H30.7～H31.3に1回
	10		取付設置用雑材諸経費（W1800×H900想定）	1 基	H30.7～H31.3に1回
	11		撤去・解体・処分等人件費	1 人工	H30.7～H31.3に1回
	12		看板、横断幕・懸垂幕等のデータ更新管理・報告書作成費	1 基	H30.7～H31.3に1回
維持管理費	13		随時点検業務費	10 団地	H30.7～H31.3に1回
	14	1	屋外広告物申請費（新規申請）	1 基	H30.7～H31.3に1回
		2	屋外広告物申請費（更新申請）	1 基	H30.7～H31.3に1回
	15		定期安全点検費	89 団地	H30.8に1回
	16		鉄部塗装費	1 基	H30.7～H31.3に1回
	17		コーナーガード設置費	1 個	H30.7～H31.3に1回

仕様図

別紙２－１

看板製作図

板面寸法　①w400×h600　　②w600×h900

仕様　：　板面／アルミ複合板（3t）　意匠面／インクジェット出力シート貼（UV ラミネート加工）　柱脚／□50 鉄骨脚（白塗装）　基礎／コンクリート（根巻き）

※看板デザインはサインアプリケーションマニュアルによる。

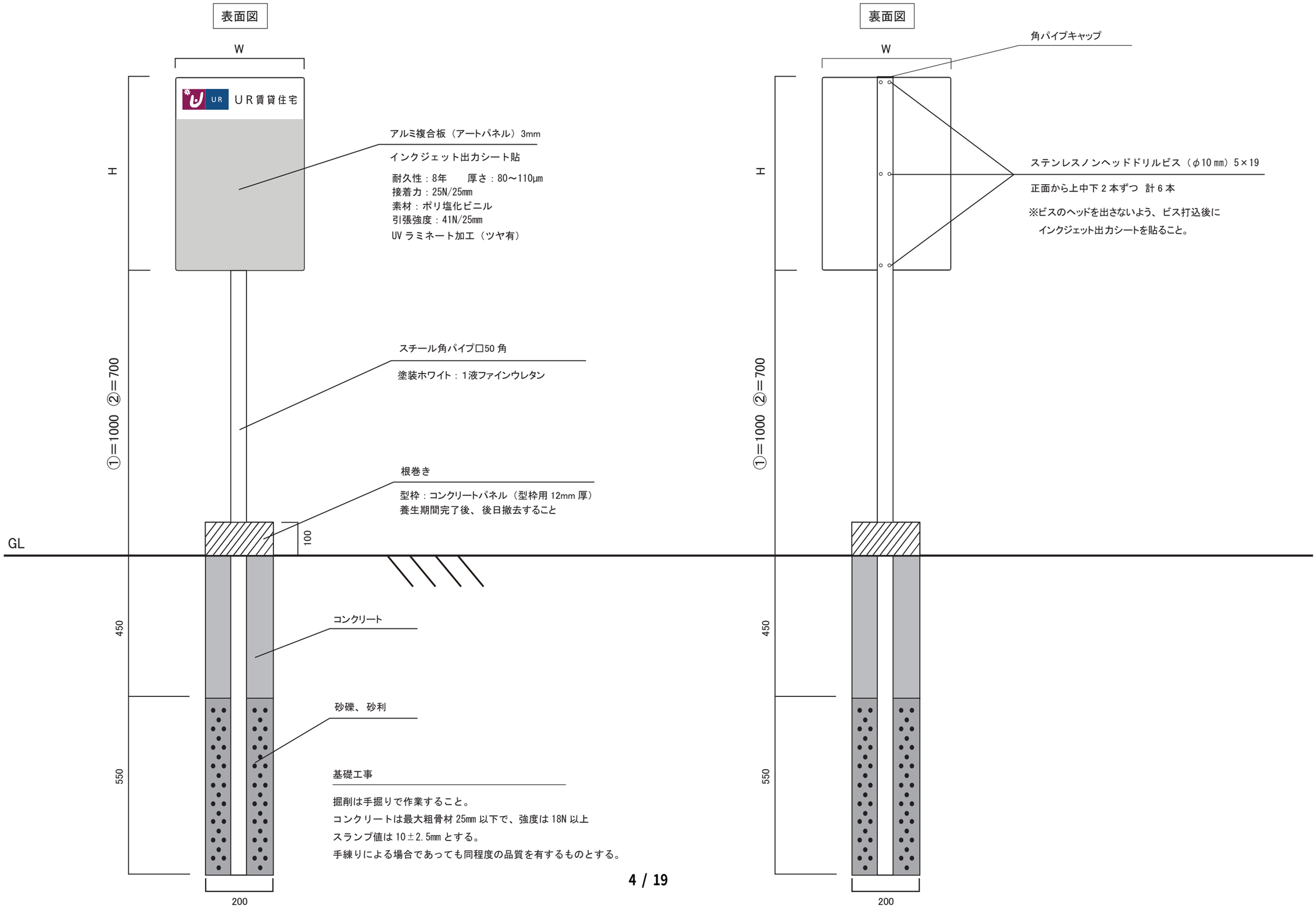

看板製作図

板面寸法　①w600×h450　　②w900×h600　　③w1,800×h900　　④w2,400×h1,200

仕様　：　本体／L 型アングル枠（溶接接合）　板面／アルミ複合板（3t）　意匠面／インクジェット出力シート貼（UV ラミネート加工）　柱脚／ ① ② □50 鉄骨脚（グレー塗装） ③ □75 鉄骨脚（グレー塗装）
④□100 鉄骨脚（グレー塗装）　基礎／コンクリート（根巻き）　※看板デザインはサインアプリケーションマニュアルによる。

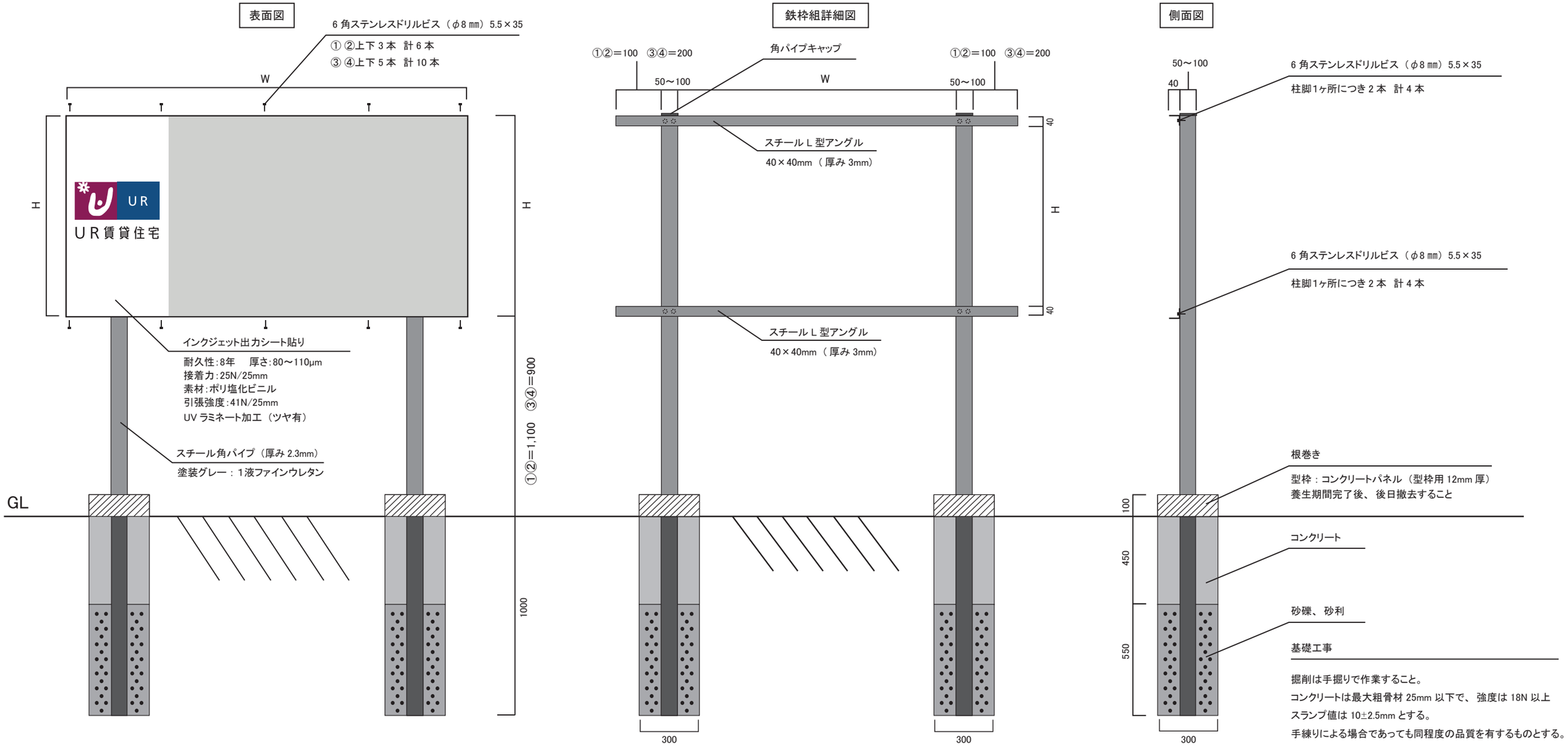

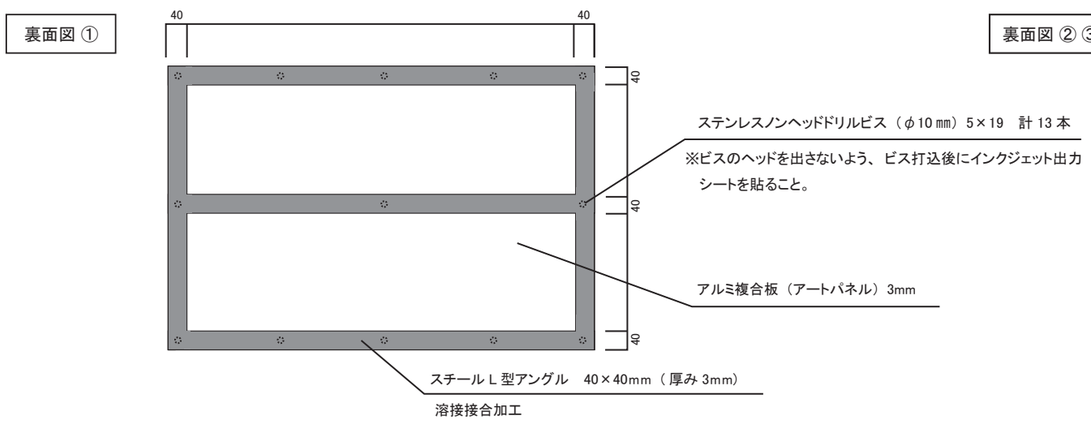

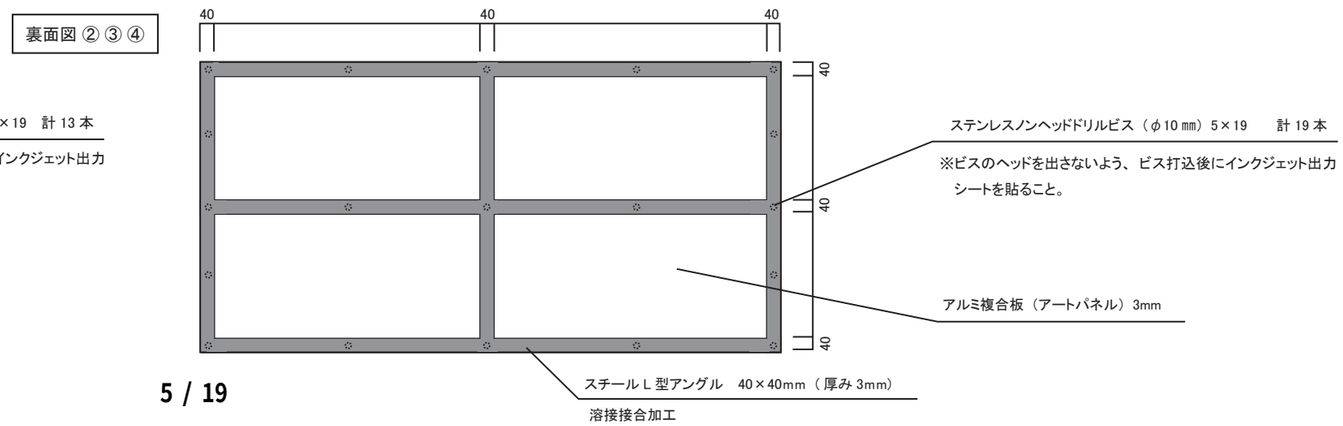

看板製作図

板面寸法　w3,600×h1,800

仕様　：　本体／Ｌ型アングル枠（溶接接合）　板面／アルミ複合板（3t）　意匠面／インクジェット出力シート貼（UV ラミネート加工）　柱脚／ □100 鉄骨脚（グレー塗装）□50 鉄骨脚控え（グレー塗装）
基礎／コンクリート（根巻き）※看板デザインはサインアプリケーションマニュアルによる。

表面図

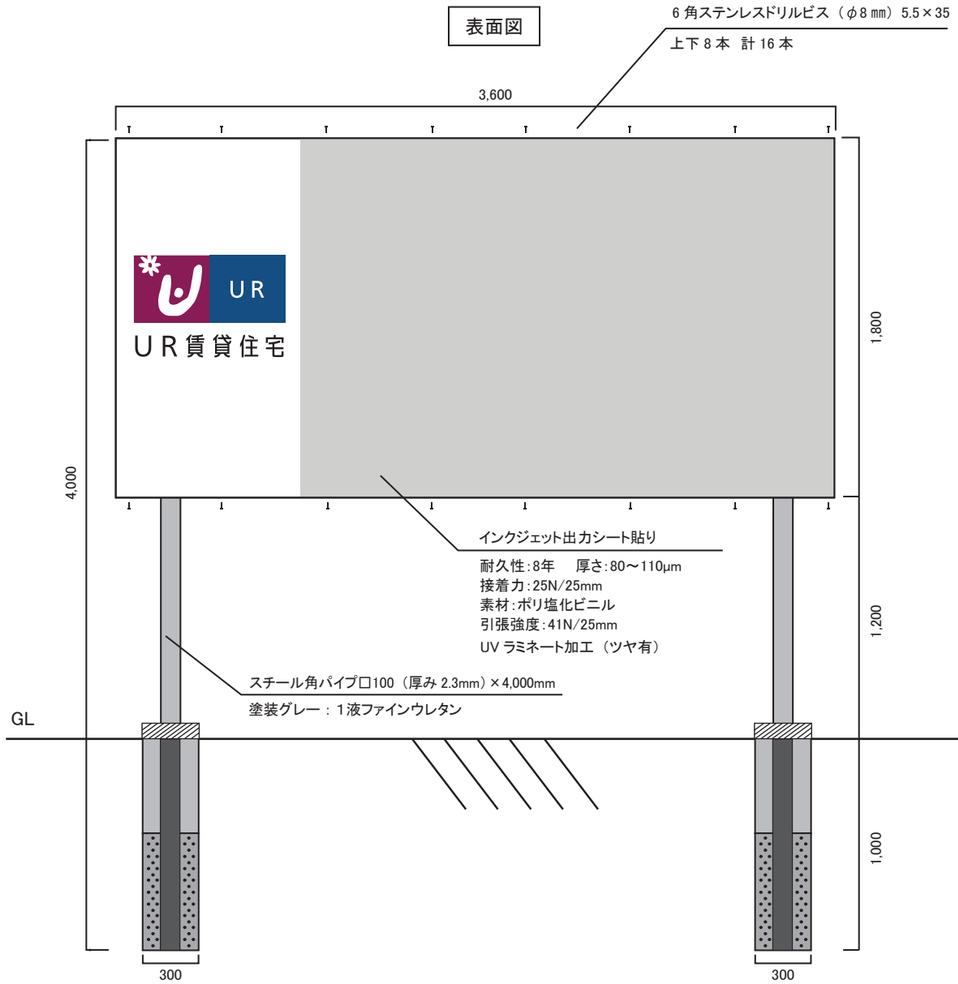

鉄枠組詳細図

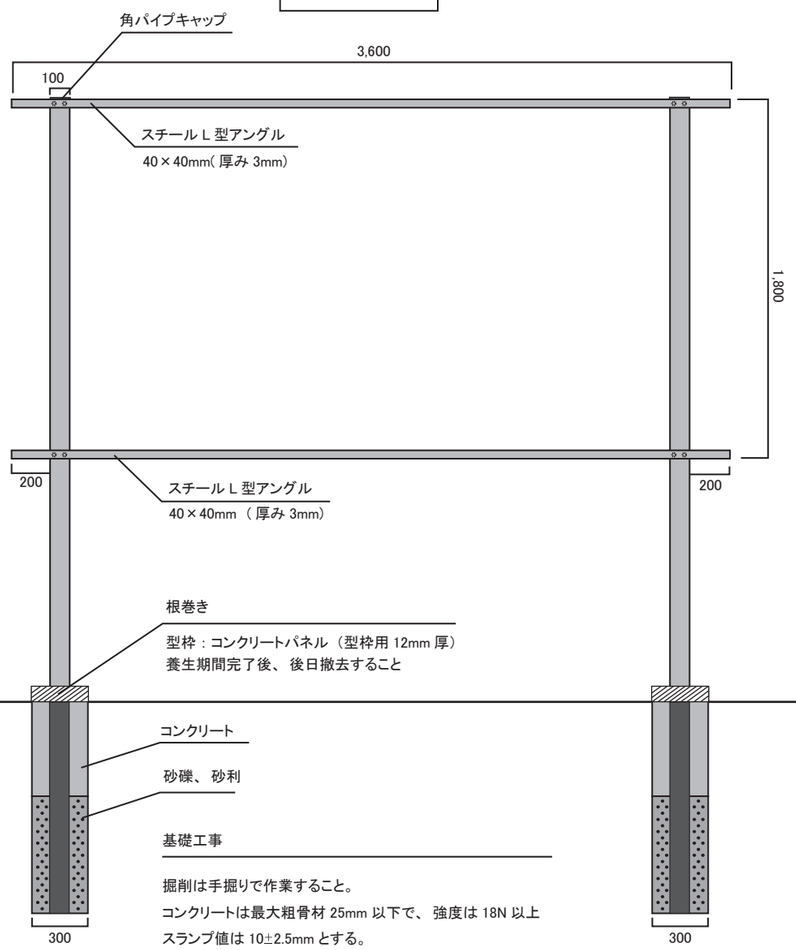

基礎工事

掘削は手掘りで作業すること。
コンクリートは最大粗骨材 25mm 以下で、強度は 18N 以上
スランプ値は 10±2.5mm とする。
手練りによる場合であっても同程度の品質を有するものとする。

側面図

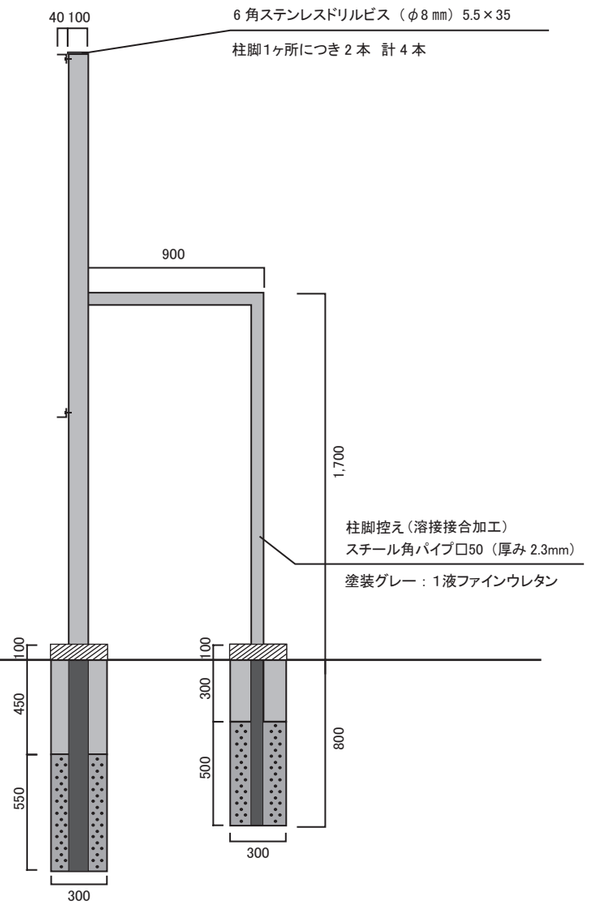

裏面図

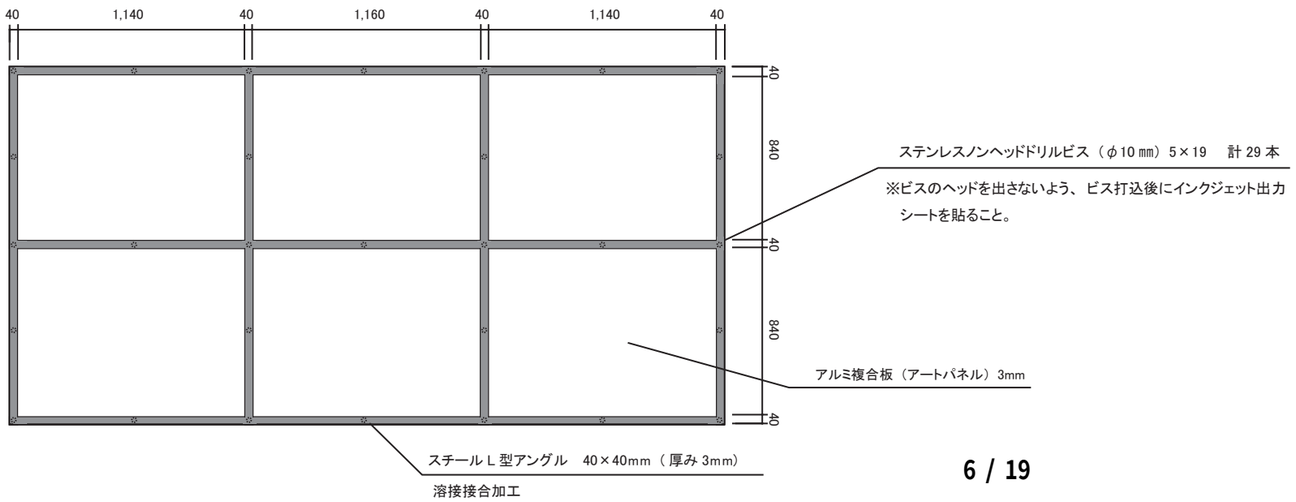

看板製作図（SUS.HL）

板面寸法　①w900×h600　　②w1,800×h900

仕様　：　本体／ SUS.HL 角パイプ組　　板面／アルミ複合板（3t）　　意匠面／インクジェット出力シート貼（UV ラミネート加工）　　柱脚／ □50mm SUS.HL 角パイプ　　基礎／コンクリート（根巻き）

※看板デザインはサインアプリケーションマニュアルによる。

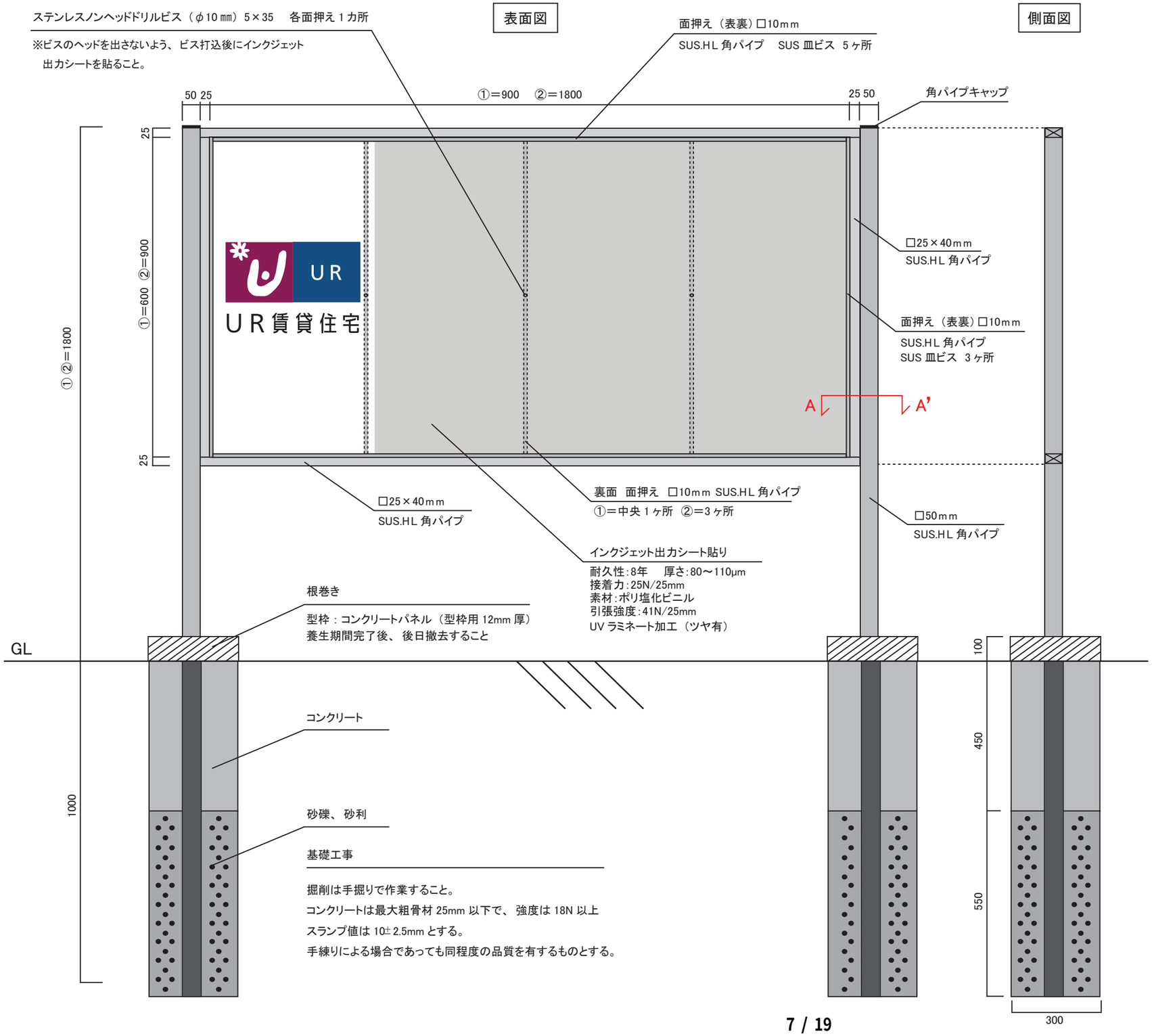

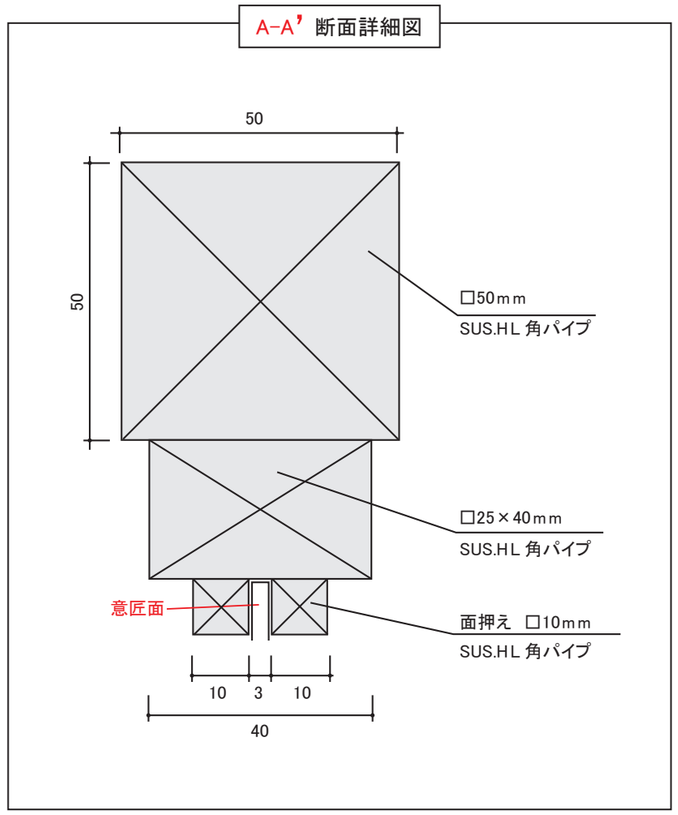

看板製作図（木製）

板面寸法 ①w900×h600　　②w1,800×h900

仕様　：　本体／40×30mm 木枠組（白塗装 2 度塗）　板面／アルミ複合板（3t）　意匠面／インクジェット出力シート貼（UV ラミネート加工）　柱脚／ ①　□40 木柱（白塗装 2 度塗）② □75 木柱（白塗装 2 度塗）

※看板デザインはサインアプリケーションマニュアルによる。　※使用する木材は全て白塗装（2 度塗）とする

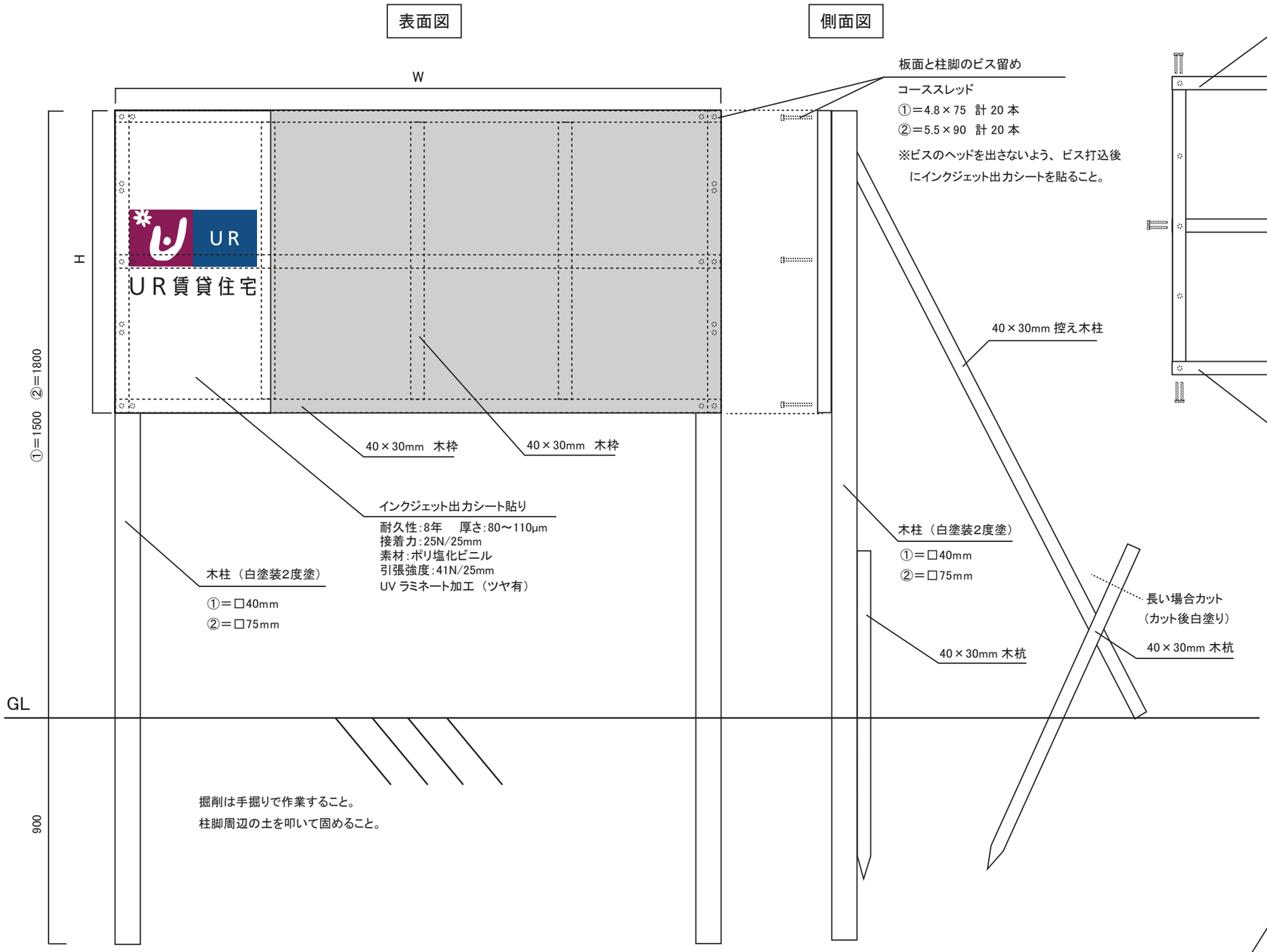

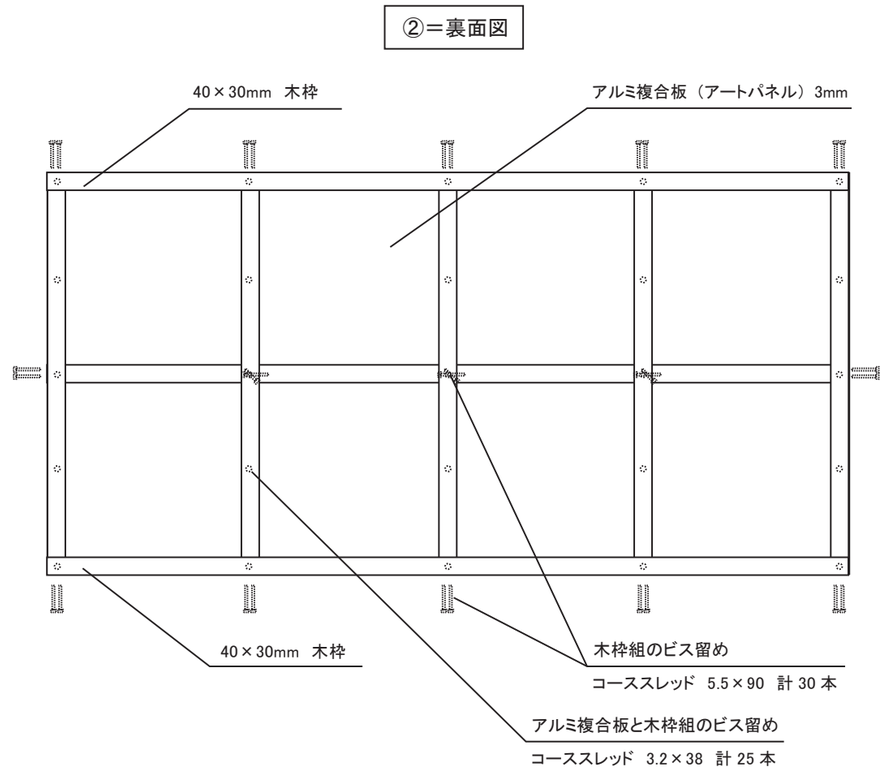

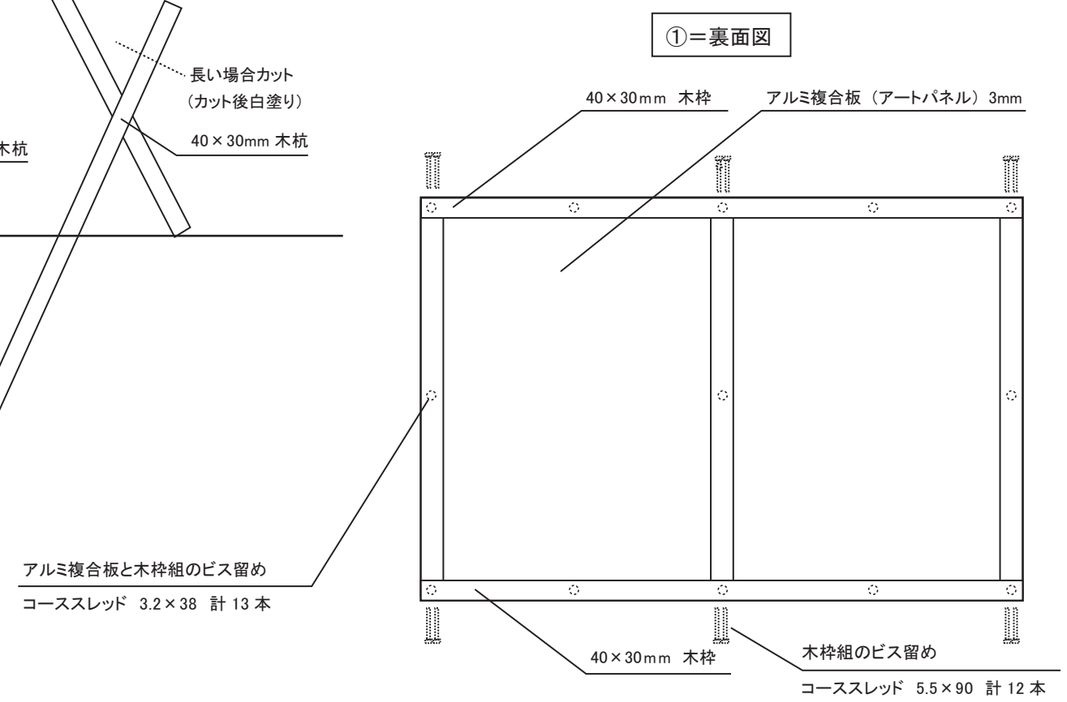

横断幕 -A

仕様　：　ターポリン横断幕（防炎）　寸法／ w6000×h900mm　素材／ポリエステル
出力方式／インクジェット出力（UV加工）　ハトメ／ 20cm ピッチ　取付用ロープ付
※横断幕デザインはサインアプリケーションマニュアルによる。

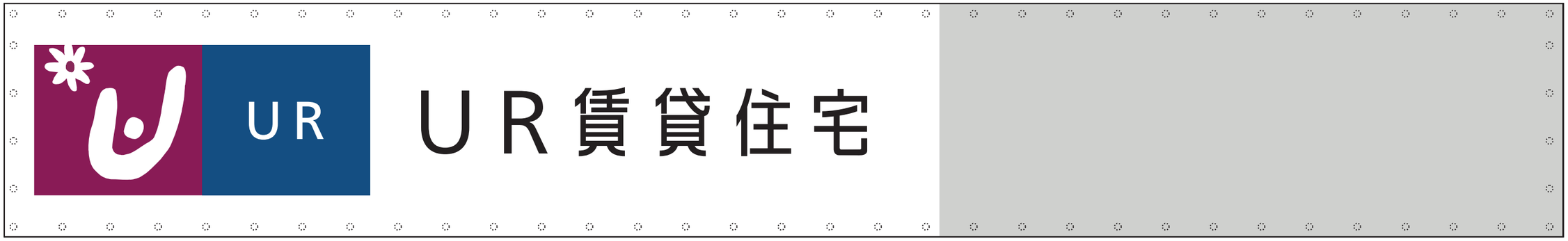

横断幕 -B

仕様　：　メッシュターポリン横断幕（防炎）　寸法／ w6000×h900mm　素材／ポリエステル
出力方式／インクジェット出力（UV加工）　ハトメ／ 20cm ピッチ　取付用ロープ付
※横断幕デザインはサインアプリケーションマニュアルによる。

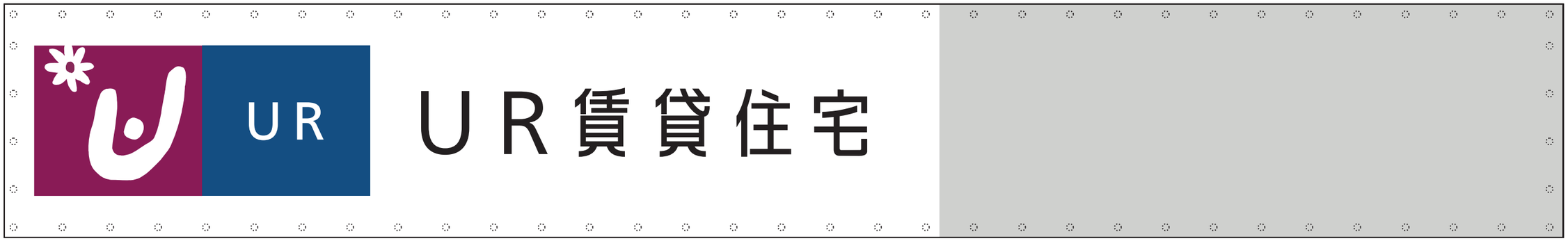

懸垂幕 -A

仕様　：　ターポリン横断幕（防炎）
寸法／ w900×h6500mm
素材／ポリエステル
出力方式／インクジェット出力（UV 加工）
ハトメ／ 20cm ピッチ
取付用ロープ付

※懸垂幕デザインはサインアプリケーション
マニュアルによる。

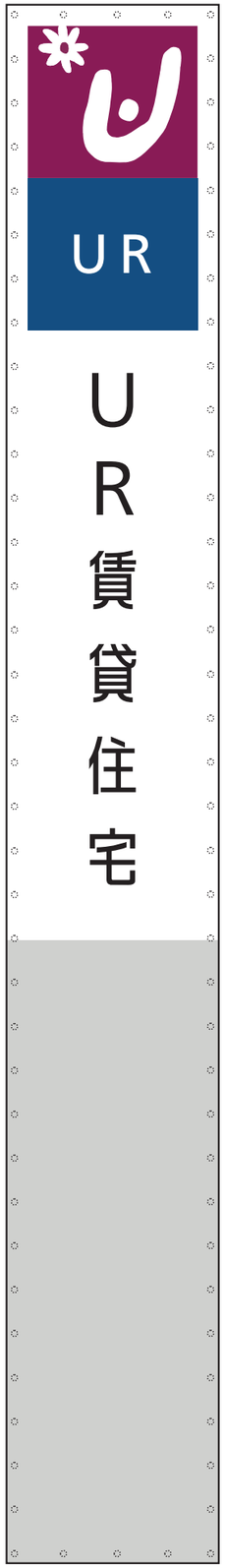

懸垂幕 -B

仕様　：　メッシュターポリン横断幕（防炎）
寸法／ w900×h6500mm
素材／ポリエステル
出力方式／インクジェット出力（UV 加工）
ハトメ／ 20cm ピッチ
取付用ロープ付

※懸垂幕デザインはサインアプリケーション
マニュアルによる。

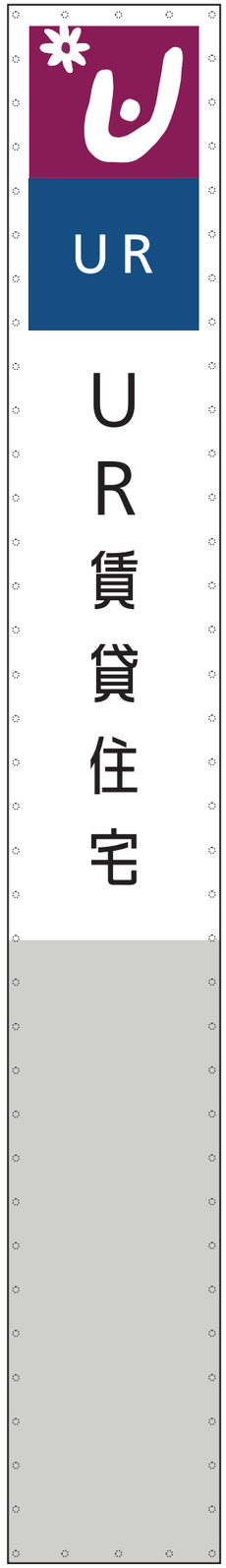

平成30年度多摩エリアにおける団地内看板意匠変更及び点検等業務（賃貸住宅募集に係る広告宣伝等業務）
＜看板等に要する費用及び業務内容に関する注釈＞

分類	大項番	内容	注釈
製作及び設置施工	1	スチール枠組み看板製作費 亜鉛メッキ加工処理済	**◆スチール枠組み看板の製作、設置に係る費用** 製作費は、板面サイズ毎、1基単価で換算すること。 製作費は、下記２の板面製作費及び7～10、12の必要諸経費を含めて算出すること。 製作については、サイズを問わず、アルミ複合板使用でインクジェットシート出力貼とすること。 他の詳細は看板仕様書に記載の施工例を参照すること。 両面看板製作の指示があった場合は、板面製作費を追加すること。
	2	インクジェットシート出力製作費 （カッティングシート含む）	**◆看板のデザインデータの文字修正、出力製作、アルミ複合板等への貼付に係る費用** 製作費は、板面サイズ毎、1枚単価で換算すること。 製作費は、下記7～10、12の必要諸経費を含めて算出すること。 仕様図内で記載の塩ビメディア（中長期用光沢塩ビシート／UVカット・ラミネート加工）を使用すること。 インクジェットシート表面については、ラミネート加工、ＵＶ加工をすること。 意匠面の文字等の一部デザイン修正費については、当該出力製作費に含むものとする。 文字修正及びリサイズが主作業となる予定であり、新規意匠デザイン製作費は含まない。
	3	横断幕・懸垂幕製作費	**◆横断幕・懸垂幕のデザインデータの文字修正、出力製作、取付に係る費用** 製作費は、㎡単価で換算すること。 　※ハトメ・補強ロープ等は、㎡単価に換算 製作費は、下記7～10、12の必要諸経費を含めて算出すること。 製作については、看板仕様書に記載の施工例を参照すること。 意匠面の文字等の一部修正デザイン費については、当該製作費に含むものとする。 文字修正及びリサイズが主作業となる予定であり、新規意匠デザイン製作費は含まない。
撤去・解体・廃材処分	4	木枠組み看板 撤去・解体・廃材処分費	**◆木枠組み看板の撤去、解体及び廃材処分に係る費用** 撤去・解体・廃材処分費は、1基単価（板面サイズW1800×Ｈ900の看板を想定）で換算すること。 撤去・解体・廃材処分費は、下記7、8、11、12の必要諸経費を含めて算出すること。 意匠面処分については、意匠面のアルミ複合板を解体し、粉砕処分すること。
	5	スチール及びステンレス製看板 撤去・解体・廃材処分費	**◆スチール及びステンレス枠組み看板の撤去、解体及び廃材処分に係る費用** 撤去・解体・廃材処分費は、1基単位（板面サイズW1800×Ｈ900の看板を想定）で換算すること。 撤去・解体・廃材処分費は、下記7、8、11、12の必要諸経費を含めて算出すること。 意匠面処分については、意匠面のアルミ複合板を解体し、粉砕処分すること。 基礎コンクリート等の地中埋設物の掘り起し、埋戻し費用等も含むものとする。
	6	横断幕・懸垂幕 撤去・解体・廃材処分費	**◆横断幕・懸垂幕の撤去、解体及び廃材処分に係る費用** 撤去・解体・廃材処分費は、㎡単価で換算すること。 ※ハトメ・補強ロープ等は、㎡単価に換算 撤去・解体・廃材処分費は、下記7、8、11、12の必要諸経費を含めて算出すること。 意匠面処分については、細かく裁断して処分すること。
必要諸経費	7	現地調査費	**◆受注対象物の事前現地調査に係る費用** 現地調査は、適宜、発注担当者の確認及び指示に従って行うこと。 人件費は、1.0人/日の単価で換算すること。（単価には、交通費、車両代等諸費用を含む） 　※基準：3.5時間まで0.5人、7時間まで1.0人
	8	梱包・運搬費	**◆製作物設置及び設置物撤去等のための運搬に係る現場運搬車両代及び諸費用** 運搬費は、1.0人/日の単価で換算すること。 　※基準：3.5時間まで0.5台、7時間まで1.0台 　※運送時、現場設置等、傷等の防止梱包も含む
	9	取付設置施工人件費	**◆製作物の取付設置施工に係る費用** 人件費は、1.0人/日の単価で換算すること。 　※基準：3.5時間まで0.5人、7時間まで1.0人
	10	取付設置用雑材諸経費	**◆製作物の取付設置用雑材に係る費用** 各種看板１基設置分の単価（板面サイズW1800×Ｈ900の看板を想定）で換算すること。 ステンレス・スチール枠組み看板の建植看板施工時は、基礎ブロック・砂利・砂・セメント等１基施工分として換算すること。 詳細は看板仕様書に記載の施工例を参照すること。
	11	撤去・解体・廃材処分等人件費	**◆設置物の撤去・解体に係る費用** 人件費は、1.0人/日の単価で換算すること。 　※基準：3.5時間まで0.5人、7時間まで1.0人
	12	看板、横断幕・懸垂幕等の データ更新管理・報告書作成費	**◆納品時の既存データ更新管理・報告に係る費用** 上記1～６を実施した場合には工事完了の証として、仕様書に定める報告書（別紙５）の提出のほか、契約時に支給するマスターデータ（別紙８）を都度更新し、データ（エクセル・写真データ）にて納品すること。 受注看板１基あたりのデータ作成に係る人件費を、一基一式の単価で換算すること。
維持管理費	13	随時点検業務費	**◆緊急時における看板・横断幕・懸垂幕等の点検、初期対応に係る費用** 人件費を、１団地一式の単価で換算すること。（単価には、交通費、車両代等諸費用を含む） 緊急時（台風等の天災や看板事故、設置不具合の点検確認必要時等）は、原則24時間以内に現場保全の対応をすることとする。 ただし、その対応が困難な場合には、機構と協議の上、可及的速やかに対応することとする。 原則、夜間作業は発生しない。 なお、緊急対応等では不十分なものは、別途発注とする。
	14	屋外広告物申請費	**◆屋外広告物申請の代行業務に係る費用** 上記１～６を行った場合に各自治体の条例に従い、代行申請を行うこと。 新規申請の場合と更新申請の場合の２単価を提示すること。 各自治体との事前打合せ、申請書類作成、提出に係る人件費を、一基一式の単価で換算すること。（単価には、交通費、車両代等諸費用を含む） 各自治体に支払う申請料は実費精算とする。

維持管理費	15	定期安全点検費	**◆定期安全点検に係る費用** 仕様書に定める団地一覧（別紙４）の団地に設置された団地内看板の安全点検に係る人件費を、1団地一式の単価で換算すること。（単価には、交通費、車両代等諸費用を含む） 定期点検業務の発注時期は、概ね契約履行開始から１か月以内、点検期間は概ね発注から1か月以内を想定しているが、発注担当者と協議の上、決定するものとする。 点検対象団地は、別途、発注担当者から指示することとする。 点検業務完了の証として、仕様書に定める報告書（別紙７）を提出すること。
	16	鉄部塗装費	**◆スチール看板の錆や腐食の進行を防ぐ鉄部塗装に係る費用** 定期点検及び上記２等の業務実施の際、機構の指示及び必要に応じて鉄部塗装を実施すること。 受注看板１基あたりの塗装に係る材料費及び施工費を、１基単価で換算すること。
	17	コーナーガード設置費	**◆板面下端出隅２ヶ所（２個）等のコーナーガード設置に係る費用** 定期点検及び上記１～５等の業務実施の際、機構の指示及び必要に応じてコーナーガードを設置すること。 コーナーガードの規格は縦50mm×横50mm×厚さ50mm、クリア素材を想定すること。 コーナーガードの材料費は１個単位で換算すること。

補足事項

イ	各施工等に伴い、仮設及び特別車両等（高所作業車・クレーン車等）及び警備員等が必要となる場合は単価契約発注とはならず、必要の際は、物価版にて算出し別途見積審査の上発注するものとする。
ロ	各施工に伴う副資材は各形状等により数量に差異が生じるが、それらを想定した上での価格を算定するものとする。また、機構の求めに応じて資材の再利用等をする場合は、安全性等を考慮の上で対応することとし、上記製作費等経費に反映させることとする。 尚、上記による施工が困難となる場合は、別途見積審査の上発注するものとする。
ハ	本契約以外の特殊サイズ製作、特殊工事、想定外の原状回復工事等については単価契約に伴う工事として別途見積審査の上発注するものとする。単価契約項目に表示している看板サイズについては、場合により若干の差異が生じるケースもあり、どの単価契約項目で発注するかはその都度発注担当者と協議することとする。
ニ	機構から指示のあった意匠面の修正（団地名、問合せ先等）を行う場合は、発注担当者から配付されたデザインレギュレーションデータを用い、カラー、ロゴマーク、フォント（「モリサワUR新ゴR」）等、指定のレギュレーションに沿って製作するものとする。なお随時、その他の完成デザインデータ等を入稿する場合がある。
ホ	単価契約で製作できない看板について、単価契約締結業者以外の製作となった場合においても、その管理については単価契約項目の維持管理、データ管理等のとおり単価契約締結業者が管理するものとする。
ヘ	看板設置、意匠変更、撤去に伴う公的機関への申請手続き等は工事に付随するものとし、各自治体の屋外広告業等に届出済みの者が各条例等に従って適正に申請するものとする。
ト	看板等の撤去・解体・廃材処分に際し、当該撤去物が処理及び清掃に関する法律（昭和64年法律第137号）に該当する廃棄物である場合、必要な産業廃棄物処理業の資格（処理及び運送、マニュフェストの提出等）を有する事業者への廃棄物処理委託体制が整っていることとする。
チ	上記７～12の必要諸経費は、上記１～３の製作及び設置施工単価、上記４～６の撤去・解体・廃材処分単価に含まれるが、想定を大きく超える作業等が発生した場合に加算すること等を目的とした参考単価である。加算及び減算に際しては、その都度発注担当者と協議することとする。

デザインレギュレーション

団地案内看板 レイアウト案_A

ヨコ型　H:W=1:2

ヨコ型　H:W=1:1.33

正方形型　H:W=1:1

タテ型　W:H=1:1.33

団地案内看板 レイアウト案_B

ヨコ型　H:W=1:2

ヨコ型　H:W=1:1.33

正方形型　H:W=1:1

タテ型　W:H=1:1.33

団地案内看板 レイアウト案_ C

ヨコ型 H:W=1:2

別紙３

業務指示書

業務名	平成30年度多摩エリアにおける団地内看板意匠変更及び点検等業務（賃貸住宅募集に係る広告宣伝等業務）

対象団地及び作業内容		対象団地・看板			業務内容				
		団地コード	団地名	看板番号	業務内容	契約書項目番号	設置位置	台帳番号	備考
	1								
	2								
	3								
	4								
	5								
	6								
	7								
	8								
	9								
	10								
	11								
	12								
	13								
	14								
	15								
	16								
	17								
	18								
	19								
	20								

スケジュール	指示日	
	完了日	

受託者	△△△株式会社　☆☆	●●（●●●●）●●●●
機構担当者		

以　上

UR賃貸住宅多摩エリア団地一覧

別紙4

北多摩住まいセンター			南多摩住まいセンター		
NO.	団地コード	団地名	NO.	団地コード	団地名
1	20031	東伏見	1	20163	鶴川
2	20135	国立富士見台	2	20167	町田山崎
3	20158	清瀬旭が丘	3	20193	藤の台
4	20173	滝山	4	20197	高幡台
5	20213	立川幸町	5	20206	多摩ニュータウン諏訪
6	20214	立川若葉町	6	20207	多摩ニュータウン永山
7	20242	萩山	7	20260	館ヶ丘
8	20338	昭島つつじが丘ハイツ	8	20269	多摩ニュータウン貝取
9	20361	清瀬旭が丘第二	9	20271	多摩ニュータウン豊ヶ丘
10	20367	立川一番町東	10	20272	多摩ニュータウン松が谷
11	20385	富士見台	11	20293	日野大久保
12	20388	パークサイド田無向台	12	20299	南原台
13	20399	清瀬駅前ハイツ	13	20329	成瀬駅前ハイツ
14	20406	立川一番町東第二	14	20337	グリーンヒル寺田
15	20411	滝山東	15	20341	多摩ニュータウンエステート鶴牧－５
16	20413	エステート大南公園	16	20344	多摩ニュータウンエステート貝取－１
17	20427	南台第二	17	20360	小山田桜台
18	20445	グリーンハイツ車返南	18	20366	多摩ニュータウン落合六丁目ハイツ
19	20490	新柳沢	19	20377	多摩ニュータウンシティハイツ南大沢
20	20496	エステート富士見台	20	20379	多摩ニュータウンエステート聖ヶ丘－２
21	20501	府中グリーンハイツ	21	20383	多摩ニュータウン諏訪一丁目ハイツ
22	20505	グリーンタウン美住一番街	22	20407	多摩ニュータウンメゾン聖ヶ丘－１
23	20514	プラザ新小金井	23	20408	八王子パークヒル宇津木台
24	20516	シティハイツ調布小島町	24	20409	多摩ニュータウングリーンヒル豊ヶ丘－１・２
25	20521	グリーンハイツ武蔵境通り	25	20419	多摩ニュータウンリベレ向陽台
26	20536	新川・島屋敷通り	26	20433	多摩ニュータウンライフステージ豊ヶ丘－１
27	20545	武蔵野緑町パークタウン	27	20434	多摩ニュータウンベルコリーヌ南大沢
28	20549	プロムナード東伏見	28	20436	シティハイツ日野旭が丘
29	20552	コンフォール拝島	29	20446	町田もみじ台
30	20557	シティコート下連雀	30	20449	多摩ニュータウンコリナス長池
31	20577	いちょう並木国立	31	20450	多摩ニュータウンビュープラザ向陽台
32	20593	シティコート立川曙町	32	20484	多摩ニュータウンビスタノーレ向陽台
33	20597	サンヴァリエ桜堤	33	20493	トワコート西八王子
34	20599	西国分寺ゆかり四番街	34	20507	多摩ニュータウン南大沢学園二番街
35	20621	プラザシティ立川	35	20508	多摩ニュータウン蓮生寺公園通り二番街
36	20627	グリーンタウン小金井	36	20509	多摩ニュータウンエステート愛宕
37	20630	ココスクエア国領	37	20510	多摩ニュータウン長池公園せせらぎ通り南
38	20632	グリーンプラザひばりが丘南	38	20528	多摩ニュータウン南大沢学園四番街
39	20636	西国分寺ゆかり参番街	39	20529	多摩ニュータウン長峰杜の一番街
40	20644	アートアベニュー立川	40	20553	多摩ニュータウンステラ聖ヶ丘
41	20659	ライフタウン国領	41	20555	グリーンヒル八王子南
42	20677	ひばりが丘パークヒルズ	42	20564	八王子みなみ野シティヴェルディールみなみ野西
			43	20580	多摩ニュータウン南大沢絹の道一番街
			44	20591	多摩ニュータウンビューコート若葉台
			45	20592	八王子みなみ野シティヴェルディールふれあい通り
			46	20625	多摩ニュータウングランピア南大沢
			47	20626	多摩ニュータウンビューコート別所

業務完了報告書

業務名	平成30年度多摩エリアにおける団地内看板意匠変更及び点検等業務（賃貸住宅募集に係る広告宣伝等業務）		
団地コード		団地名	
エリア		住所	
看板番号		サイズ	
写真	作業内容及び看板全体がわかる写真を貼付すること。		
配置図	対象看板の位置がわかる団地内配置図を貼付すること。		
位置情報	緯度：	経度：	
報告事項（備考）			
完了日			
受託者	△△△株式会社　☆☆　　担当：	●●（●●●●）●●●●	

別紙６

点検業務完了報告書（一覧）

業務名	平成30年度多摩エリアにおける団地内看板意匠変更及び点検等業務（賃貸住宅募集に係る広告宣伝等業務）						
対象団地及び報告内容		対象団地・看板		報告事項			
		団地コード	団地名	業務	数量	台帳番号	点検結果
	1			安全点検			
	2			安全点検			
	3			安全点検			
	4			安全点検			
	5			安全点検			
	6			安全点検			
	7			安全点検			
	8			安全点検			
	9			安全点検			
	10			安全点検			
	11			安全点検			
	12			安全点検			
	13			安全点検			
	14			安全点検			
	15			安全点検			
	16			安全点検			
	17			安全点検			
	18			安全点検			
	19			安全点検			
	20			安全点検			

以　上

報告日	2018年●月●日
受託者	

別紙７

点検業務完了報告書（報告事項）

業務名	平成30年度多摩エリアにおける団地内看板意匠変更及び点検等業務（賃貸住宅募集に係る広告宣伝等業務）		
団地コード		団地名	
エリア		住所	
サイズ			
報告事項			
写真	作業内容及び看板全体がわかる写真を貼付すること。		
配置図	対象看板の位置がわかる団地内配置図を貼付すること。		
位置情報	緯度：	経度：	
完了日			
受託者	△△△株式会社　☆☆	●●（●●●●）●●●●	

マスターリスト

別紙8

										所在地			看板位置(ID)					サイズ(mm)				仕様											
項番	支社コード	支社エリア名	住まいセンターコード(2桁)	住まいセンター名	団地コード	看板コード	写真・地図コード	写真・地図番号	団地名	都道府県	市町村以下	看板枚数	緯度	経度	看板種類	看板種類その他	看板の内容	W(1)	H(1)	W(2)	H(2)	支柱・枠	盤面材質	盤面出力	壁面材質(壁面看板のみ)	掲示板カバー	設置方法	設置方法その他	設置年月	盤面変更年月	屋外広告物申請年月	データ更新年月	備考
18	22	多摩エリア経営部	02	北多摩	20031	50843	20031_50843	1	東伏見	東京都	西東京市富士町一丁目7	1	35.733863	139.559061	自立看板(照明無し)		募集看板	1800	900			スチール	アルミ複合版(アルミ含む)	インクジェットシート	未選択	未選択	自立(基礎有り)						
65	22	多摩エリア経営部	02	北多摩	20158	58371	20158_58371	0113	清瀬旭が丘	東京都	清瀬市旭が丘2他	1	35.794976	139.541219	自立看板(照明無し)		募集看板	3600	1800			スチール	アルミ複合版(アルミ含む)	インクジェットシート	未選択	未選択	自立(基礎有り)						
78	22	多摩エリア経営部	04	南多摩	20193	58016	20193_58016	0141	藤の台	東京都	町田市本町田3486他	1	35.571234	139.449352	壁面看板		募集看板	2400	1200			無し	アルミ複合版(アルミ含む)	インクジェットシート	サイディング・モルタル・コンクリート等	未選択	壁付(ビス・ボルト等)						
79	22	多摩エリア経営部	04	南多摩	20197	21788	20197_21788	1	高幡台	東京都	日野市程久保650	1	35.654044	139.415461	自立看板(照明無し)		募集看板	2400	1200			スチール	アルミ複合版(アルミ含む)	インクジェットシート	未選択	未選択	自立(基礎有り)						
83	22	多摩エリア経営部	04	南多摩	20206	48853	20206_48853	57	多摩ニュータウン諏訪	東京都	多摩市諏訪二丁目他	1	35.623054	139.450308	自立看板(照明無し)		募集看板	3600	1800			スチール	アルミ複合版(アルミ含む)	インクジェットシート	未選択	カバー無し	自立(基礎有り)						
85	22	多摩エリア経営部	02	北多摩	20213	38622	20213_38622	12	立川幸町	東京都	立川市幸町四丁目52-1	1	35.726244	139.428852	自立看板(照明無し)		募集看板	3700	1800			スチール	アルミ複合版(アルミ含む)	インクジェットシート	未選択	未選択	自立(基礎有り)						
92	22	多摩エリア経営部	02	北多摩	20242	34788	20242_34788	19	萩山	東京都	小平市小川東町4-3、東村山	1	35.74101	139.475012	自立看板(照明無し)		募集看板	2400	1200			スチール	アルミ複合版(アルミ含む)	インクジェットシート	未選択	未選択	自立(基礎有り)						
92	22	多摩エリア経営部	02	北多摩	20242	40560	20242_40560	27	萩山	東京都	小平市小川東町4-3、東村山	1	35.740669	139.47655	壁面看板		募集看板	600	900			ステンレス	アルミ複合版(アルミ含む)	インクジェットシート	サイディング・モルタル・コンクリート等	未選択	壁付(ビス・ボルト等)						
92	22	多摩エリア経営部	02	北多摩	20242	58973	20242_58973	38	萩山	東京都	小平市小川東町4-3、東村山	1	35.740903	139.476673	自立看板(照明無し)		募集看板	1800	900			スチール	アルミ複合版(アルミ含む)	インクジェットシート	未選択	未選択	自立(基礎有り)						
100	22	多摩エリア経営部	04	南多摩	20269	49490	20269_49490	31	多摩ニュータウン貝取	東京都	多摩市貝取2他	1	35.61254	139.437891	自立看板(照明無し)		募集看板	3600	1800			スチール	アルミ複合版(アルミ含む)	インクジェットシート	未選択	カバー無し	自立(基礎有り)						
100	22	多摩エリア経営部	04	南多摩	20269	49750	20269_49750	48	多摩ニュータウン貝取	東京都	多摩市貝取2他	1	35.617628	139.4373	自立看板(照明無し)		募集看板	3600	1800			スチール	アルミ複合版(アルミ含む)	インクジェットシート	未選択	カバー無し	自立(基礎有り)						
100	22	多摩エリア経営部	04	南多摩	20269	49981	20269_49981	65	多摩ニュータウン貝取	東京都	多摩市貝取2他	1	35.614454	139.437773	自立看板(照明無し)		募集看板	3600	1800			スチール	アルミ複合版(アルミ含む)	インクジェットシート	未選択	カバー無し	自立(基礎有り)						
102	22	多摩エリア経営部	04	南多摩	20271	28613	20271_28613	10	多摩ニュータウン豊ヶ丘	東京都	多摩市豊ヶ丘2他	1	35.611129	139.43787	自立看板(照明無し)		募集看板	3600	1800			スチール	アルミ複合版(アルミ含む)	インクジェットシート	未選択	未選択	自立(基礎有り)						
102	22	多摩エリア経営部	04	南多摩	20271	54078	20271_54078	109	多摩ニュータウン豊ヶ丘	東京都	多摩市豊ヶ丘2他	1	35.612551	139.43776	自立看板(照明無し)		募集看板	3600	1800			スチール	アルミ複合版(アルミ含む)	インクジェットシート	未選択	未選択	自立(基礎有り)						
103	22	多摩エリア経営部	04	南多摩	20272	30470	20272_30470	13	多摩ニュータウン松が谷	東京都	八王子市松が谷27他	1	35.631871	139.419953	自立看板(照明無し)		募集看板	3600	1800			スチール	アルミ複合版(アルミ含む)	インクジェットシート	未選択	未選択	自立(基礎有り)						
103	22	多摩エリア経営部	04	南多摩	20272	40291	20272_40291	33	多摩ニュータウン松が谷	東京都	八王子市松が谷27他	1	35.632718	139.417502	自立看板(照明無し)		募集看板	3600	1800			スチール	アルミ複合版(アルミ含む)	インクジェットシート	未選択	未選択	自立(基礎有り)						
103	22	多摩エリア経営部	04	南多摩	20272	43177	20272_43177	39	多摩ニュータウン松が谷	東京都	八王子市松が谷27他	1	35.633328	139.418681	自立看板(照明無し)		募集看板	3600	1800			スチール	アルミ複合版(アルミ含む)	インクジェットシート	未選択	未選択	自立(基礎有り)						
107	22	多摩エリア経営部	04	南多摩	20293	37689	20293_37689	12	日野大久保	東京都	日野市大坂上四丁目10-1	1	35.670713	139.387258	自立看板(照明無し)		募集看板	1800	890			スチール	アルミ複合版(アルミ含む)	インクジェットシート	未選択	未選択	自立(基礎有り)						
110	22	多摩エリア経営部	04	南多摩	20299	38820	20299_38820	2	南原台	東京都	八王子市大和田町一丁目2他	1	35.664871	139.36141	自立看板(照明無し)		募集看板	3600	1800			スチール	アルミ複合版(アルミ含む)	インクジェットシート	未選択	未選択	自立(基礎有り)						
110	22	多摩エリア経営部	04	南多摩	20299	41707	20299_41707	6	南原台	東京都	八王子市大和田町一丁目2他	1	35.662544	139.362429	自立看板(照明無し)		募集看板	1800	900			スチール	アルミ複合版(アルミ含む)	インクジェットシート	未選択	未選択	自立(基礎有り)						
118	22	多摩エリア経営部	04	南多摩	20329	36257	20329_36257	11	成瀬駅前ハイツ	東京都	町田市南成瀬一丁目2-1	1	35.535896	139.47365	自立看板(照明無し)		募集看板	1800	900			スチール	アルミ複合版(アルミ含む)	インクジェットシート	未選択	無し	自立(基礎有り)						
120	22	多摩エリア経営部	04	南多摩	20337	31930	20337_31930	2	グリーンヒル寺田	東京都	八王子市寺田町432	1	35.622976	139.306268	自立看板(照明無し)		募集看板	3600	1800			スチール	アルミ複合版(アルミ含む)	インクジェットシート	未選択	未選択	自立(基礎有り)						
120	22	多摩エリア経営部	04	南多摩	20337	43261	20337_43261	15	グリーンヒル寺田	東京都	八王子市寺田町432	1	35.621646	139.303251	自立看板(照明無し)		募集看板	3600	1800			スチール	アルミ複合版(アルミ含む)	インクジェットシート	未選択	未選択	自立(基礎有り)						
121	22	多摩エリア経営部	02	北多摩	20338	36057	20338_36057	14	昭島つつじが丘ハイツ	東京都	昭島市つつじが丘三丁目4他	1	35.714003	139.368788	自立看板(照明無し)		募集看板	3800	1700			スチール	アルミ複合版(アルミ含む)	インクジェットシート	未選択	未選択	自立(基礎有り)						
121	22	多摩エリア経営部	02	北多摩	20338	40386	20338_40386	19	昭島つつじが丘ハイツ	東京都	昭島市つつじが丘三丁目4他	1	35.713813	139.366813	自立看板(照明無し)		募集看板	2400	1200			スチール	ステンレス	インクジェットシート	未選択	未選択	自立(基礎有り)						
122	22	多摩エリア経営部	04	南多摩	20341	24717	20341_24717	2	多摩ニュータウンエステート鶴牧－５	東京都	多摩市鶴牧五丁目1-1	1	35.612274	139.423623	自立看板(照明無し)		募集看板	1200	600			スチール	アルミ複合版(アルミ含む)	インクジェットシート	未選択	カバー無し	自立(基礎有り)						
122	22	多摩エリア経営部	04	南多摩	20341	27603	20341_27603	4	多摩ニュータウンエステート鶴牧－５	東京都	多摩市鶴牧五丁目1-1	1	35.611992	139.423902	自立看板(照明無し)		募集看板	1800	900			スチール	アルミ複合版(アルミ含む)	インクジェットシート	未選択	カバー無し	自立(基礎有り)						
124	22	多摩エリア経営部	04	南多摩	20344	33377	20344_33377	3	多摩ニュータウンエステート貝取－１	東京都	多摩市貝取一丁目45	1	35.62377	139.438471	自立看板(照明無し)		募集看板	1800	900			スチール	アルミ複合版(アルミ含む)	インクジェットシート	未選択	カバー無し	自立(基礎有り)						
128	22	多摩エリア経営部	04	南多摩	20360	29990	20360_29990	22	小山田桜台	東京都	町田市小山田桜台1-10他	1	35.590799	139.4034	自立看板(照明無し)		募集看板	3600	1800			スチール	アルミ複合版(アルミ含む)	インクジェットシート	未選択	無し	自立(基礎有り)						
128	22	多摩エリア経営部	04	南多摩	20360	39153	20360_39153	49	小山田桜台	東京都	町田市小山田桜台1-10他	1	35.58785	139.406416	自立看板(照明無し)		募集看板	3600	1800			スチール	アルミ複合版(アルミ含む)	インクジェットシート	未選択	無し	自立(基礎有り)						
129	22	多摩エリア経営部	02	北多摩	20361	37711	20361_37711	9	清瀬旭が丘第二	東京都	清瀬市旭が丘五丁目4	1	35.798337	139.542104	自立看板(照明無し)		募集看板	3600	1800			スチール	アルミ複合版(アルミ含む)	インクジェットシート	未選択	未選択	自立(基礎有り)						
129	22	多摩エリア経営部	02	北多摩	20361	42040	20361_42040	12	清瀬旭が丘第二	東京都	清瀬市旭が丘五丁目4	1	35.797827	139.543149	自立看板(照明無し)		募集看板	3600	1800			スチール	アルミ複合版(アルミ含む)	インクジェットシート	未選択	未選択	自立(基礎有り)						
130	22	多摩エリア経営部	04	南多摩	20366	42041	20366_42041	12	多摩ニュータウン落合六丁目ハイツ	東京都	多摩市落合六丁目1	1	35.612101	139.424147	自立看板(照明無し)		募集看板	3600	1800			スチール	アルミ複合版(アルミ含む)	インクジェットシート	未選択	カバー無し	自立(基礎有り)						
131	22	多摩エリア経営部	02	北多摩	20367	37713	20367_37713	2	立川一番町東	東京都	立川市一番町六丁目8-1	1	35.735055	139.376375	自立看板(照明無し)		募集看板	3600	1800			スチール	アルミ複合版(アルミ含む)	インクジェットシート	未選択	未選択	自立(基礎有り)						
131	22	多摩エリア経営部	02	北多摩	20367	53712	20367_53712	29	立川一番町東	東京都	立川市一番町六丁目8-1	1	35.732617	139.376962	自立看板(照明無し)		募集看板	3600	1800			スチール	アルミ複合版(アルミ含む)	インクジェットシート	未選択	未選択	自立(基礎有り)						
132	22	多摩エリア経営部	04	南多摩	20377	28835	20377_28835	11	多摩ニュータウンシティハイツ南大沢	東京都	八王子市南大沢四丁目10	1	35.610517	139.379365	自立看板(照明無し)		募集看板	1810	890			ステンレス	アルミ複合版(アルミ含む)	インクジェットシート	未選択	未選択	自立(基礎有り)						
132	22	多摩エリア経営部	04	南多摩	20377	42043	20377_42043	39	多摩ニュータウンシティハイツ南大沢	東京都	八王子市南大沢四丁目10	1	35.609944	139.377933	自立看板(照明無し)		募集看板	1770	1890			スチール	アルミ複合版(アルミ含む)	インクジェットシート	未選択	未選択	自立(基礎有り)						
133	22	多摩エリア経営部	04	南多摩	20379	39158	20379_39158	5	多摩ニュータウンエステート聖ヶ丘－2	東京都	多摩市聖ヶ丘二丁目25	1	35.632326	139.45651	自立看板(照明無し)		募集看板	1800	900			スチール	アルミ複合版(アルミ含む)	インクジェットシート	未選択	カバー無し	自立(基礎有り)						
137	22	多摩エリア経営部	04	南多摩	20383	42048	20383_42048	14	多摩ニュータウン諏訪一丁目ハイツ	東京都	多摩市諏訪一丁目66	1	35.631604	139.450289	自立看板(照明無し)		募集看板	3600	1800			スチール	アルミ複合版(アルミ含む)	インクジェットシート	未選択	カバー無し	自立(基礎有り)						
138	22	多摩エリア経営部	02	北多摩	20385	23143	20385_23143	1	富士見台	東京都	東村山市富士見町一丁目2-5	1	35.744894	139.45817	自立看板(照明無し)		募集看板	2000	1100			スチール	アルミ複合版(アルミ含む)	インクジェットシート	未選択	カバー無し	自立(基礎有り)						
138	22	多摩エリア経営部	02	北多摩	20385	24586	20385_24586	2	富士見台	東京都	東村山市富士見町一丁目2-5	1	35.74489	139.458146	自立看板(照明無し)		募集看板	850	550			スチール	アルミ複合版(アルミ含む)	インクジェットシート	未選択	カバー無し	自立(基礎有り)						
138	22	多摩エリア経営部	02	北多摩	20385	26029	20385_26029	3	富士見台	東京都	東村山市富士見町一丁目2-5	1	35.744903	139.457568	自立看板(照明無し)		募集看板	2000	1100			スチール	アルミ複合版(アルミ含む)	インクジェットシート	未選択	カバー無し	自立(基礎有り)						
138	22	多摩エリア経営部	02	北多摩	20385	27472	20385_27472	4	富士見台	東京都	東村山市富士見町一丁目2-5	1	35.7449	139.457549	自立看板(照明無し)		募集看板	850	550			スチール	アルミ複合版(アルミ含む)	インクジェットシート	未選択	カバー無し	自立(基礎有り)						
138	22	多摩エリア経営部	02	北多摩	20385	33244	20385_33244	9	富士見台	東京都	東村山市富士見町一丁目2-5	1	35.744844	139.455551	自立看板(照明無し)		募集看板	2000	1100			スチール	アルミ複合版(アルミ含む)	インクジェットシート	未選択	カバー無し	自立(基礎有り)						
140	22	多摩エリア経営部	02	北多摩	20388	33393	20388_33393	2	パークサイド田無向台	東京都	西東京市向台町五丁目4-1	1	35.721561	139.531534	自立看板(照明無し)		募集看板	1800	890			スチール	アルミ複合版(アルミ含む)	インクジェットシート	未選択	未選択	自立(基礎有り)						
140	22	多摩エリア経営部	02	北多摩	20388	58765	20388_58765	12	パークサイド田無向台	東京都	西東京市向台町五丁目4-1	1	35.721549	139.531509	自立看板(照明無し)		募集看板	1800	890			スチール	アルミ複合版(アルミ含む)	インクジェットシート	未選択	未選択	自立(基礎有り)						
145	22	多摩エリア経営部	02	北多摩	20399	33398	20399_33398	17	清瀬駅前ハイツ	東京都	清瀬市元町一丁目3他	1	35.7741	139.522161	自立看板(照明無し)		募集看板	2000	1000			スチール	アルミ複合版(アルミ含む)	インクジェットシート	未選択	未選択	自立(基礎有り)						
145	22	多摩エリア経営部	02	北多摩	20399	43194	20399_43194	30	清瀬駅前ハイツ	東京都	清瀬市元町一丁目3他	1	35.773592	139.521068	自立看板(照明無し)		募集看板	2000	1000			スチール	アルミ複合版(アルミ含む)	インクジェットシート	未選択	未選択	自立(基礎有り)						
145	22	多摩エリア経営部	02	北多摩	20399	58964	20399_58964	31	**清瀬駅前ハイツ**	東京都	清瀬市元町一丁目3他	1	35.774202	139.521599	壁面看板		募集看板	2000	1000			スチール	アルミ複合版(アルミ含む)	インクジェットシート	フェンス・網	未選択	壁付(ビス・ボルト等)						
147	22	多摩エリア経営部	02	北多摩	20406	37729	20406_37729	3	立川一番町東第二	東京都	立川市一番町六丁目17-70	1	35.733562	139.373937	自立看板(照明無し)		募集看板	2700	1400			スチール	アルミ複合版(アルミ含む)	インクジェットシート	未選択	未選択	自立(基礎有り)						
148	22	多摩エリア経営部	04	南多摩	20407	42059	20407_42059	15	多摩ニュータウンメゾン聖ヶ丘－１	東京都	多摩市聖ヶ丘一丁目13	1	35.638172	139.455704	自立看板(照明無し)		募集看板	3600	1800			スチール	アルミ複合版(アルミ含む)	インクジェットシート	未選択	カバー無し	自立(基礎有り)						
149	22	多摩エリア経営部	04	南多摩	20408	39174	20408_39174	7	八王子パークヒル宇津木台	東京都	八王子市久保山町二丁目46-	1	35.687718	139.359029	自立看板(照明無し)		募集看板	3600	1800			スチール	アルミ複合版(アルミ含む)	インクジェットシート	未選択	未選択	自立(基礎有り)						
150	22	多摩エリア経営部	04	南多摩	20409	37732	20409_37732	23	多摩ニュータウングリーンヒル豊ヶ丘－	東京都	多摩市豊ヶ丘1-40他	1	35.626313	139.43514	自立看板(照明無し)		募集看板	3600	1800			スチール	その他	インクジェットシート	未選択	未選択	自立(基礎有り)						
406	22	多摩エリア経営部	02	北多摩	20411	41525	20411_41525	7	滝山東	東京都	東久留米市滝山六丁目	1	35.746581	139.507568	自立看板(照明無し)		募集看板	1800	890			スチール	アルミ複合版(アルミ含む)	インクジェットシート	未選択	無し	自立(基礎有り)						
153	22	多摩エリア経営部	02	北多摩	20413	33406	20413_33406	1	エステート大南公園	東京都	武蔵村山市大南四丁目21-1	1	35.734992	139.408848	自立看板(照明無し)		募集看板	2000	1100			スチール	アルミ複合版(アルミ含む)	インクジェットシート	未選択	未選択	自立(基礎有り)						
155	22	多摩エリア経営部	04	南多摩	20419	28881	20419_28881	10	多摩ニュータウンリベレ向陽台	東京都	稲城市向陽台五丁目10	1	35.640623	139.485317	自立看板(照明無し)		募集看板	3600	1800			ステンレス	アルミ複合版(アルミ含む)	インクジェットシート	未選択	未選択	自立(基礎有り)						
155	22	多摩エリア経営部	04	南多摩	20419	42066	20419_42066	29	多摩ニュータウンリベレ向陽台	東京都	稲城市向陽台五丁目10	1	35.640684	139.487344	自立看板(照明無し)		募集看板	3600	1800			スチール	アルミ複合版(アルミ含む)	インクジェットシート	未選択	未選択	自立(基礎有り)						
155	22	多摩エリア経営部	04	南多摩	20419	54315	20419_54315	36	多摩ニュータウンリベレ向陽台	東京都	稲城市向陽台五丁目10	1	35.640419	139.485295	自立看板(照明無し)		募集看板	1800	900			スチール	アルミ複合版(アルミ含む)	インクジェットシート	未選択	未選択	自立(基礎有り)						
156	22	多摩エリア経営部	02	北多摩	20427	37738	20427_37738	5	南台第二	東京都	東村山市富士見町一丁目14	1	35.74421	139.456979	自立看板(照明無し)		募集看板	850	550			スチール	アルミ複合版(アルミ含む)	インクジェットシート	未選択	無し	自立(基礎有り)						
156	22	多摩エリア経営部	02	北多摩	20427	42067	20427_42067	7	南台第二	東京都	東村山市富士見町一丁目14	1	35.744238	139.456957	自立看板(照明無し)		募集看板	3600	1700			スチール	アルミ複合版(アルミ含む)	インクジェットシート	未選択	無し	自立(基礎有り)						
159	22	多摩エリア経営部	04	南多摩	20433	42070	20433_42070	3	多摩ニュータウンライフステージ豊ヶ丘	東京都	多摩市豊ヶ丘一丁目58	1	35.623148	139.431938	自立看板(照明無し)		募集看板	1200	600			スチール	アルミ複合版(アルミ含む)	インクジェットシート	未選択	未選択	自立(基礎有り)						
160	22	多摩エリア経営部	04	南多摩	20434	27641	20434_27641	9	多摩ニュータウンベルコリーヌ南大沢	東京都	八王子市南大沢五丁目3他	1	35.614193	139.375024	自立看板(照明無し)		募集看板	850	550			木	スチール	インクジェットシート	未選択	未選択	自立(基礎無し)						
160	22	多摩エリア経営部	04	南多摩	20434	31970	20434_31970	15	多摩ニュータウンベルコリーヌ南大沢	東京都	八王子市南大沢五丁目3他	1	35.614438	139.37537	壁面看板		募集看板	1850	12213			無し	無し	ターポリンなどの生地	サイディング・モルタル・コンクリート等	未選択	壁付(接着剤・シール)						
160	22	多摩エリア経営部	04	南多摩	20434	33413	20434_33413	17	多摩ニュータウンベルコリーヌ南大沢	東京都	八王子市南大沢五丁目3他	1	35.614532	139.375193	横断幕・懸垂幕		募集看板	1520	700			無し	無し	無し	その他	無し	壁付(針金・ひも等)						
160	22	多摩エリア経営部	04	南多摩	20434	34856	20434_34856	19	多摩ニュータウンベルコリーヌ南大沢	東京都	八王子市南大沢五丁目3他	1	35.614423	139.374798	自立看板(照明無し)		募集看板	850	550			木	スチール	インクジェットシート	未選択	未選択	自立(基礎無し)						
160	22	多摩エリア経営部	04	南多摩	20434	39185	20434_39185	25	多摩ニュータウンベルコリーヌ南大沢	東京都	八王子市南大沢五丁目3他	1	35.614629	139.375128	自立看板(照明無し)		募集看板	910	550			木	スチール	インクジェットシート	未選択	未選択	自立(基礎無し)						
160	22	多摩エリア経営部	04	南多摩	20434	40628	20434_40628	27	多摩ニュータウンベルコリーヌ南大沢	東京都	八王子市南大沢五丁目3他	1	35.614996	139.3758	自立看板(照明無し)		募集看板	850	550			木	スチール	インクジェットシート	未選択	未選択	自立(基礎無し)						
160	22	多摩エリア経営部	04	南多摩	20434	42071	20434_42071	29	多摩ニュータウンベルコリーヌ南大沢	東京都	八王子市南大沢五丁目3他	1	35.614995	139.375824	自立看板(照明無し)		募集看板	1810	890			スチール	アルミ複合版(アルミ含む)	インクジェットシート	未選択	未選択	自立(基礎有り)						
160	22	多摩エリア経営部	04	南多摩	20434	51705	20434_51705	37	多摩ニュータウンベルコリーヌ南大沢	東京都	八王子市南大沢五丁目3他	1	35.613293	139.374665	自立看板(照明無し)		募集看板	600	450			木	スチール	インクジェットシート	未選択	未選択	自立(基礎無し)						
160	22	多摩エリア経営部	04	南多摩	20434	51708	20434_51708	39	多摩ニュータウンベルコリーヌ南大沢	東京都	八王子市南大沢五丁目3他	1	35.613338	139.374588	自立看板(照明無し)		募集看板	1810	890			スチール	アルミ複合版(アルミ含む)	インクジェットシート	未選択	未選択	自立(基礎有り)						
160	22	多摩エリア経営部	04	南多摩	20434	51735	20434_51735	47	多摩ニュータウンベルコリーヌ南大沢	東京都	八王子市南大沢五丁目3他	1	35.614473	139.375664	自立看板(照明無し)		募集看板	3600	1760			スチール	アルミ複合版(アルミ含む)	インクジェットシート	未選択	未選択	自立(基礎有り)						
160	22	多摩エリア経営部	04	南多摩	20434	51737	20434_51737	48	多摩ニュータウンベルコリーヌ南大沢	東京都	八王子市南大沢五丁目3他	1	35.614849	139.375902	自立看板(照明無し)		募集看板	3600	1760			スチール	アルミ複合版(アルミ含む)	インクジェットシート	未選択	未選択	自立(基礎有り)						
161	22	多摩エリア経営部	04	南多摩	20436	37498	20436_37498	22	シティハイツ日野旭が丘	東京都	日野市旭が丘四丁目7-5	1	35.656102	139.367854	自立看板(照明無し)		募集看板	3600	1800			スチール	アルミ複合版(アルミ含む)	インクジェットシート	未選択	未選択	自立(基礎有り)						
161	22	多摩エリア経営部	04	南多摩	20436	54760	20436_54760	35	シティハイツ日野旭が丘	東京都	日野市旭が丘四丁目7-5	1	35.657022	139.365157	自立看板(照明無し)		募集看板	3600	1800			スチール	アルミ複合版(アルミ含む)	インクジェットシート	未選択	未選択	自立(基礎有り)						
162	22	多摩エリア経営部	02	北多摩	20445	42073	20445_42073	5	グリーンハイツ車返南	東京都	府中市押立町一丁目16	1	35.659911	139.508816	自立看板(照明無し)		募集看板	1800	890			スチール	アルミ複合版(アルミ含む)	インクジェットシート	未選択	未選択	自立(基礎有り)						
163	22	多摩エリア経営部	04	南多摩	20446	33416	20446_33416	1	町田もみじ台	東京都	町田市図師町字3号730-1	1	35.583765	139.416137	自立看板(照明無し)		募集看板	3600	1800			スチール	アルミ複合版(アルミ含む)	インクジェットシート	未選択	無し	自立(基礎有り)						
164	22	多摩エリア経営部	04	南多摩	20449	21873	20449_21873	1	多摩ニュータウンコリナス長池	東京都	八王子市別所二丁目12他	1	35.623559	139.401686	横断幕・懸垂幕		募集看板	2200	900			無し	無し	ターポリンなどの生地	フェンス・網	カバー無し	壁付(針金・ひも等)						
164	22	多摩エリア経営部	04	南多摩	20449	27645	20449_27645	7	多摩ニュータウンコリナス長池	東京都	八王子市別所二丁目12他	1	35.623342	139.402881	壁面看板		募集看板	600	450			その他	その他	インクジェットシート	フェンス・網	カバー無し	壁付(針金・ひも等)						
164	22	多摩エリア経営部	04	南多摩	20449	29088	20449_29088	9	多摩ニュータウンコリナス長池	東京都	八王子市別所二丁目12他	1	35.623181	139.403193	自立看板(照明無し)		募集看板	850	550			木	木	ターポリンなどの生地	未選択	未選択	自立(基礎無し)						
164	22	多摩エリア経営部	04	南多摩	20449	40295	20449_40295	25	多摩ニュータウンコリナス長池	東京都	八王子市別所二丁目12他	1	35.621665	139.400913	自立看板(照明無し)		募集看板	3600	1770			スチール	アルミ複合版(アルミ含む)	インクジェットシート	未選択	未選択	自立(基礎有り)						
164	22	多摩エリア経営部	04	南多摩	20449	53069	20449_53069	41	多摩ニュータウンコリナス長池	東京都	八王子市別所二丁目12他	1	35.623346	139.402873	壁面看板		募集看板	600	450			その他	その他	インクジェットシート	フェンス・網	カバー無し	壁付(針金・ひも等)						
164	22	多摩エリア経営部	04	南多摩	20449	53072	20449_53072	42	多摩ニュータウンコリナス長池	東京都	八王子市別所二丁目12他	1	35.623351	139.402864	壁面看板		募集看板	600	450			その他	その他	インクジェットシート	フェンス・網	カバー無し	壁付(針金・ひも等)						
165	22	多摩エリア経営部	04	南多摩	20450	42076	20450_42076	15	多摩ニュータウンビュープラザ向陽台	東京都	稲城市向陽台四丁目4-2	1	35.640743	139.485248	自立看板(照明無し)		募集看板	2400	1200			スチール	アルミ複合版(アルミ含む)	インクジェットシート	未選択	未選択	自立(基礎有り)						
169	22	多摩エリア経営部	04	南多摩	20484	42080	20484_42080	19	多摩ニュータウンビスタノーレ向陽台	東京都	稲城市向陽台六丁目11	1	35.642063	139.489945	自立看板(照明無し)		募集看板	3600	1800			スチール	アルミ複合版(アルミ含む)	インクジェットシート	未選択	未選択	自立(基礎有り)						
170	22	多摩エリア経営部	02	北多摩	20490	34866	20490_34866	22	新柳沢	東京都	西東京市柳沢三丁目4	1	35.722386	139.554522	自立看板(照明無し)		募集看板	1800	900			スチール	アルミ複合版(アルミ含む)	インクジェットシート	未選択	未選択	自立(基礎有り)						
170	22	多摩エリア経営部	02	北多摩	20490	39195	20490_39195	31	新柳沢	東京都	西東京市柳沢三丁目4	1	35.722648	139.552587	自立看板(照明無し)		募集看板	1800	900			スチール	アルミ複合版(アルミ含む)	インクジェットシート	未選択	未選択	自立(基礎有り)						
171	22	多摩エリア経営部	04	南多摩	20493	39196	20493_39196	9	トワコート西八王子	東京都	八王子市台町三丁目21	1	35.655213	139.318844	自立看板(照明無し)		募集看板	3600	1770			スチール	アルミ複合版(アルミ含む)	インクジェットシート	未選択	未選択	自立(基礎有り)						
172	22	多摩エリア経営部	02	北多摩	20496	24767	20496_24767	1	エステート富士見台	東京都	東村山市富士見町一丁目8-8	1	35.744795	139.460285	自立看板(照明無し)		募集看板	1100	2000			スチール	アルミ複合版(アルミ含む)	インクジェットシート	未選択	無し	自立(基礎有り)						
173	22	多摩エリア経営部	02	北多摩	20501	34869	20501_34869	19	府中グリーンハイツ	東京都	府中市晴見町一丁目28	1	35.678539	139.477922	自立看板(照明無し)		募集看板	3600	1800			スチール	アルミ複合版(アルミ含む)	インクジェットシート	未選択	未選択	自立(基礎有り)						
173	22	多摩エリア経営部	02	北多摩	20501	42084	20501_42084	29	府中グリーンハイツ	東京都	府中市晴見町一丁目28	1	35.678293	139.476218	自立看板(照明無し)		募集看板	1800	900			スチール	アルミ複合版(アルミ含む)	インクジェットシート	未選択	未選択	自立(基礎有り)						
175	22	多摩エリア経営部	02	北多摩	20505	39200	20505_39200	35	グリーンタウン美住一番街	東京都	東村山市美住町一丁目4-1	1	35.748591	139.463888	自立看板(照明無し)		募集看板	850	550			木	アルミ複合版(アルミ含む)	インクジェットシート	未選択	未選択	自立(基礎有り)						
175	22	多摩エリア経営部	02	北多摩	20505	40643	20505_40643	38	グリーンタウン美住一番街	東京都	東村山市美住町一丁目4-1	1	35.748637	139.464427	自立看板(照明無し)		募集看板	850	550			木	アルミ複合版(アルミ含む)	インクジェットシート	未選択	未選択	自立(基礎有り)						
175	22	多摩エリア経営部	02	北多摩	20505	42086	20505_42086	41	グリーンタウン美住一番街	東京都	東村山市美住町一丁目4-1	1	35.748644	139.464467	自立看板(照明無し)		募集看板	3600	1780			スチール	アルミ複合版(アルミ含む)	インクジェットシート	未選択	未選択	自立(基礎有り)						
175	22	多摩エリア経営部	02	北多摩	20505	58811	20505_58811	44	グリーンタウン美住一番街	東京都	東村山市美住町一丁目4-1	1	35.748903	139.463857	自立看板(照明無し)		募集看板	850	550			木	アルミ複合版(アルミ含む)	インクジェットシート	未選択	未選択	自立(基礎有り)						
175	22	多摩エリア経営部	02	北多摩	20505	58813	20505_58813	45	グリーンタウン美住一番街	東京都	東村山市美住町一丁目4-1	1	35.748833	139.463694	自立看板(照明無し)		募集看板	850	550			木	アルミ複合版(アルミ含む)	インクジェットシート	未選択	未選択	自立(基礎有り)						
175	22	多摩エリア経営部	02	北多摩	20505	58914	20505_58914	88	グリーンタウン美住一番街	東京都	東村山市美住町一丁目4-1	1	35.748838	139.462793	自立看板(照明無し)		募集看板	850	550			木	アルミ複合版(アルミ含む)	インクジェットシート	未選択	未選択	自立(基礎有り)						
175	22	多摩エリア経営部	02	北多摩	20505	58928	20505_58928	101	グリーンタウン美住一番街	東京都	東村山市美住町一丁目4-1	1	35.748831	139.463681	自立看板(照明無し)		募集看板	850	550			木	アルミ複合版(アルミ含む)	インクジェットシート	未選択	未選択	自立(基礎有り)						
177	22	多摩エリア経営部	04	南多摩	20507	42088	20507_42088	29	多摩ニュータウン南大沢学園二番街	東京都	八王子市上柚木三丁目5	1	35.615403	139.372933	自立看板(照明無し)		募集看板	2400	1200			スチール	アルミ複合版(アルミ含む)	インクジェットシート	未選択	未選択	自立(基礎有り)						
178	22	多摩エリア経営部	04	南多摩	20508	43121	20508_43121	7	多摩ニュータウン蓮生寺公園通り二	東京都	八王子市別所1-31	1	35.621407	139.39559	自立看板(照明無し)		募集看板	3600	1770			スチール	アルミ複合版(アルミ含む)	インクジェットシート	未選択	未選択	自立(基礎有り)						
179	22	多摩エリア経営部	04	南多摩	20509	40647	20509_40647	8	多摩ニュータウンエステート愛宕	東京都	多摩市愛宕四丁目35-1	1	35.630334	139.428472	自立看板(照明無し)		募集看板	1800	900			スチール	アルミ複合版(アルミ含む)	インクジェットシート	未選択	未選択	自立(基礎有り)						
180	22	多摩エリア経営部	04	南多摩	20510	41748	20510_41748	8	多摩ニュータウン長池公園せせらぎ通	東京都	八王子市別所二丁目46	1	35.613175	139.394939	自立看板(照明無し)		募集看板	3600	1770			ステンレス	アルミ複合版(アルミ含む)	インクジェットシート	未選択	未選択	自立(基礎有り)						
181	22	多摩エリア経営部	02	北多摩	20514	21890	20514_21890	1	プラザ新小金井	東京都	小金井市東町四丁目23他	1	35.696247	139.526476	自立看板(照明無し)		募集看板	1800	900			スチール	アルミ複合版(アルミ含む)	インクジェットシート	未選択	未選択	自立(基礎有り)						
181	22	多摩エリア経営部	02	北多摩	20514	34683	20514_34683	14	プラザ新小金井	東京都	小金井市東町四丁目23他	1	35.695986	139.52724	壁面看板		募集看板	1800	900			無し	アルミ複合版(アルミ含む)	インクジェットシート	サイディング・モルタル・コンクリート等	未選択	壁付(ビス・ボルト等)						
182	22	多摩エリア経営部	02	北多摩	20516	23057	20516_23057	2	シティハイツ調布小島町	東京都	調布市小島町三丁目51-2	1	35.646294	139.539806	自立看板(照明無し)		募集看板	850	550			木	アルミ複合版(アルミ含む)	インクジェットシート	未選択	未選択	自立(基礎無し)						
182	22	多摩エリア経営部	02	北多摩	20516	34878	20516_34878	11	シティハイツ調布小島町	東京都	調布市小島町三丁目51-2	1	35.645479	139.539379	自立看板(照明無し)		募集看板	1800	900			スチール	アルミ複合版(アルミ含む)	インクジェットシート	未選択	未選択	自立(基礎有り)						
182	22	多摩エリア経営部	02	北多摩	20516	39207	20516_39207	14	シティハイツ調布小島町	東京都	調布市小島町三丁目51-2	1	35.646268	139.540047	壁面看板		募集看板	1800	850			無し	アルミ複合版(アルミ含む)	インクジェットシート	フェンス・網	未選択	壁付(針金・ひも等)						
182	22	多摩エリア経営部	02	北多摩	20516	42093	20516_42093	17	シティハイツ調布小島町	東京都	調布市小島町三丁目51-2	1	35.646645	139.540347	自立看板(照明無し)		募集看板	3600	1800			スチール	アルミ複合版(アルミ含む)	インクジェットシート	未選択	未選択	自立(基礎有り)						
184	22	多摩エリア経営部	02	北多摩	20521	31764	20521_31764	14	グリーンハイツ武蔵境通り	東京都	西東京市新町一丁目4	1	35.714706	139.544919	自立看板(照明無し)		募集看板	1800	900			スチール	アルミ複合版(アルミ含む)	インクジェットシート	未選択	未選択	自立(基礎有り)						
184	22	多摩エリア経営部	02	北多摩	20521	33207	20521_33207	16	グリーンハイツ武蔵境通り	東京都	西東京市新町一丁目4	1	35.714744	139.544976	自立看板(照明無し)		募集看板	1800	900			スチール	アルミ複合版(アルミ含む)	インクジェットシート	未選択	未選択	自立(基礎有り)						
184	22	多摩エリア経営部	02	北多摩	20521	40422	20521_40422	26	グリーンハイツ武蔵境通り	東京都	西東京市新町一丁目4	1	35.71537	139.546329	自立看板(照明無し)		募集看板	1800	900			木	アルミ複合版(アルミ含む)	インクジェットシート	未選択	未選択	自立(基礎有り)						
184	22	多摩エリア経営部	02	北多摩	20521	43308	20521_43308	30	グリーンハイツ武蔵境通り	東京都	西東京市新町一丁目4	1	35.715434	139.546519	自立看板(照明無し)		募集看板	1800	900			スチール	アルミ複合版(アルミ含む)	インクジェットシート	未選択	未選択	自立(基礎有り)						
185	22	多摩エリア経営部	04	南多摩	20528	39210	20528_39210	11	多摩ニュータウン南大沢学園四番街	東京都	八王子市上柚木三丁目10	1	35.614661	139.371859	自立看板(照明無し)		募集看板	1200	600			スチール	その他	インクジェットシート	未選択	未選択	自立(基礎有り)						
186	22	多摩エリア経営部	04	南多摩	20529	40654	20529_40654	27	多摩ニュータウン長峰杜の一番街	東京都	稲城市長峰三丁目2	1	35.633092	139.483158	自立看板(照明無し)		募集看板	2400	1200			スチール	アルミ複合版(アルミ含む)	インクジェットシート	未選択	未選択	自立(基礎有り)						
187	22	多摩エリア経営部	02	北多摩	20536	47621	20536_47621	51	新川・島屋敷通り	東京都	三鷹市新川四丁目25他	1	35.673444	139.571215	自立看板(照明無し)		募集看板	2400	1200			スチール	アルミ複合版(アルミ含む)	インクジェットシート	未選択	未選択	自立(基礎有り)						
187	22	多摩エリア経営部	02	北多摩	20536	47650	20536_47650	56	新川・島屋敷通り	東京都	三鷹市新川四丁目25他	1	35.674966	139.572345	自立看板(照明無し)		募集看板	2400	1200			スチール	アルミ複合版(アルミ含む)	インクジェットシート	未選択	未選択	自立(基礎有り)						
190	22	多摩エリア経営部	02	北多摩	20545	38694	20545_38694	35	武蔵野緑町パークタウン	東京都	武蔵野市緑町二丁目3	1	35.716702	139.565532	自立看板(照明無し)		募集看板	900	1800			スチール	アルミ複合版(アルミ含む)	インクジェットシート	未選択	未選択	自立(基礎有り)						
191	22	多摩エリア経営部	02	北多摩	20549	28595	20549_28595	19	プロムナード東伏見	東京都	西東京市富士町一丁目7	1	35.733317	139.559773	自立看板(照明無し)		募集看板	3600	1800			スチール	アルミ複合版(アルミ含む)	インクジェットシート	未選択	未選択	自立(基礎有り)						
191	22	多摩エリア経営部	02	北多摩	20549	40140	20549_40140	52	プロムナード東伏見	東京都	西東京市富士町一丁目7	1	35.732104	139.558882	自立看板(照明無し)		募集看板	3600	1800			スチール	アルミ複合版(アルミ含む)	インクジェットシート	未選択	未選択	自立(基礎有り)						
191	22	多摩エリア経営部	02	北多摩	20549	59036	20549_59036	71	プロムナード東伏見	東京都	西東京市富士町一丁目7	1	35.733761	139.559709	自立看板(照明無し)		募集看板	850	550			木	アルミ複合版(アルミ含む)	インクジェットシート	未選択	未選択	自立(基礎無し)						
191	22	多摩エリア経営部	02	北多摩	20549	59037	20549_59037	72	プロムナード東伏見	東京都	西東京市富士町一丁目7	1	35.733647	139.559876	壁面看板		募集看板	900	900			スチール	アルミ複合版(アルミ含む)	インクジェットシート	サイディング・モルタル・コンクリート等	未選択	壁付(ビス・ボルト等)						
191	22	多摩エリア経営部	02	北多摩	20549	59039	20549_59039	74	プロムナード東伏見	東京都	西東京市富士町一丁目7	1	35.733614	139.559453	自立看板(照明無し)		募集看板	850	550			木	アルミ複合版(アルミ含む)	インクジェットシート	未選択	未選択	自立(基礎無し)						
191	22	多摩エリア経営部	02	北多摩	20549	59041	20549_59041	75	プロムナード東伏見	東京都	西東京市富士町一丁目7	1	35.7335	139.56	自立看板(照明無し)		募集看板	850	550			木	アルミ複合版(アルミ含む)	インクジェットシート	未選択	未選択	自立(基礎無し)						
191	22	多摩エリア経営部	02	北多摩	20549	59042	20549_59042	76	プロムナード東伏見	東京都	西東京市富士町一丁目7	1	35.733598	139.559891	横断幕・懸垂幕		募集看板	1480	600			無し	無し	ターポリンなどの生地	フェンス・網	未選択	壁付(針金・ひも等)						
191	22	多摩エリア経営部	02	北多摩	20549	59044	20549_59044	77	プロムナード東伏見	東京都	西東京市富士町一丁目7	1	35.732908	139.559251	自立看板(照明無し)		募集看板	850	550			木	アルミ複合版(アルミ含む)	インクジェットシート	未選択	未選択	自立(基礎無し)						
191	22	多摩エリア経営部	02	北多摩	20549	59045	20549_59045	78	プロムナード東伏見	東京都	西東京市富士町一丁目7	1	35.732586	139.558927	自立看板(照明無し)		募集看板	850	550			木	アルミ複合版(アルミ含む)	インクジェットシート	未選択	未選択	自立(基礎無し)						
191	22	多摩エリア経営部	02	北多摩	20549	59047	20549_59047	79	プロムナード東伏見	東京都	西東京市富士町一丁目7	1	35.732334	139.559108	自立看板(照明無し)		募集看板	850	550			木	アルミ複合版(アルミ含む)	インクジェットシート	未選択	未選択	自立(基礎無し)						
192	22	多摩エリア経営部	02	北多摩	20552	33445	20552_33445	1	コンフォール拝島	東京都	昭島市松原町四丁目1-5	1	35.718349	139.345137	壁面看板		募集看板	1800	900			無し	アルミ複合版(アルミ含む)	インクジェットシート	フェンス・網	未選択	壁付(ビス・ボルト等)						
193	22	多摩エリア経営部	04	南多摩	20553	42104	20553_42104	10	多摩ニュータウンステラ聖ヶ丘	東京都	多摩市聖ヶ丘一丁目26-1	1	35.637738	139.452727	自立看板(照明無し)		募集看板	1800	900			スチール	アルミ複合版(アルミ含む)	インクジェットシート	未選択	未選択	自立(基礎有り)						
194	22	多摩エリア経営部	04	南多摩	20555	42105	20555_42105	5	**グリーンヒル八王子南**	東京都	八王子市子安町三丁目35-22	1	35.646846	139.339477	自立看板(照明無し)		募集看板	1790	880			スチール	アルミ複合版(アルミ含む)	ターポリンなどの生地	未選択	未選択	自立(基礎有り)						
195	22	多摩エリア経営部	02	北多摩	20557	42106	20557_42106	15	シティコート下連雀	東京都	三鷹市下連雀五丁目8	1	35.689461	139.569185	自立看板(照明無し)		募集看板	1800	900			スチール	アルミ複合版(アルミ含む)	インクジェットシート	未選択	未選択	自立(基礎有り)						
196	22	多摩エリア経営部	04	南多摩	20564	34892	20564_34892	5	八王子みなみ野シティヴェルディール	東京都	八王子市みなみ野一丁目11	1	35.633788	139.325929	自立看板(照明無し)		募集看板	1200	600			スチール	アルミ複合版(アルミ含む)	インクジェットシート	未選択	無し	自立(基礎有り)						
199	22	多摩エリア経営部	02	北多摩	20577	23351	20577_23351	3	いちょう並木国立	東京都	国立市北三丁目35-1他	1	35.701735	139.42853	自立看板(照明無し)		募集看板	3600	1800			スチール	アルミ複合版(アルミ含む)	インクジェットシート	未選択	未選択	自立(基礎有り)						
199	22	多摩エリア経営部	02	北多摩	20577	39224	20577_39224	22	いちょう並木国立	東京都	国立市北三丁目35-1他	1	35.702203	139.428484	自立看板(照明無し)		募集看板	2400	1200			スチール	アルミ複合版(アルミ含む)	インクジェットシート	未選択	未選択	自立(基礎有り)						
200	22	多摩エリア経営部	04	南多摩	20580	39225	20580_39225	4	多摩ニュータウン南大沢絹の道一番	東京都	八王子市鑓水二丁目81	1	35.613851	139.365735	自立看板(照明無し)		募集看板	2400	1200			スチール	アルミ複合版(アルミ含む)	インクジェットシート	未選択	未選択	自立(基礎有り)						
200	22	多摩エリア経営部	04	南多摩	20580	43188	20580_43188	8	多摩ニュータウン南大沢絹の道一番	東京都	八王子市鑓水二丁目81	1	35.612774	139.36701	自立看板(照明無し)		募集看板	2400	1200			スチール	アルミ複合版(アルミ含む)	インクジェットシート	未選択	未選択	自立(基礎有り)						
204	22	多摩エリア経営部	04	南多摩	20591	27443	20591_27443	5	多摩ニュータウンビューコート若葉台	東京都	稲城市若葉台四丁目33	1	35.627061	139.470006	自立看板(照明無し)		募集看板	1800	1800			スチール	アルミ複合版(アルミ含む)	インクジェットシート	未選択	未選択	自立(基礎有り)						
204	22	多摩エリア経営部	04	南多摩	20591	28886	20591_28886	7	多摩ニュータウンビューコート若葉台	東京都	稲城市若葉台四丁目33	1	35.627076	139.469931	自立看板(照明無し)		募集看板	1800	900			スチール	アルミ複合版(アルミ含む)	インクジェットシート	未選択	未選択	自立(基礎有り)						
205	22	多摩エリア経営部	04	南多摩	20592	47150	20592_47150	22	八王子みなみ野シティヴェルディール	東京都	八王子市みなみ野1-9	1	35.631885	139.326179	自立看板(照明無し)		募集看板	1800	900			スチール	アルミ複合版(アルミ含む)	インクジェットシート	未選択	無し	自立(基礎有り)						
206	22	多摩エリア経営部	02	北多摩	20593	42117	20593_42117	7	シティコート立川曙町	東京都	立川市曙町三丁目18-22	1	35.702098	139.424789	壁面看板		募集看板	1800	900			無し	アルミ複合版(アルミ含む)	インクジェットシート	フェンス・網	未選択	壁付(ビス・ボルト等)						
206	22	多摩エリア経営部	02	北多摩	20593	46830	20593_46830	8	シティコート立川曙町	東京都	立川市曙町三丁目18-22	1	35.702106	139.424789	壁面看板		募集看板	600	900			無し	アルミ複合版(アルミ含む)	インクジェットシート	フェンス・網	未選択	壁付(ビス・ボルト等)						
209	22	多摩エリア経営部	02	北多摩	20599	30576	20599_30576	1	西国分寺ゆかり四番街	東京都	国分寺市泉町二丁目8-1	1	35.698327	139.466886	自立看板(照明無し)		募集看板	1800	900			スチール	アルミ複合版(アルミ含む)	インクジェットシート	未選択	無し	自立(基礎有り)						
210	22	多摩エリア経営部	02	北多摩	20621	30577	20621_30577	3	プラザシティ立川	東京都	立川市曙町一丁目32-42	1	35.700732	139.411317	自立看板(照明無し)		募集看板	1200	600			スチール	アルミ複合版(アルミ含む)	インクジェットシート	未選択	未選択	自立(基礎有り)						
212	22	多摩エリア経営部	04	南多摩	20625	40328	20625_40328	38	多摩ニュータウングランピア南大沢	東京都	八王子市上柚木二丁目63	1	35.613241	139.367985	自立看板(照明無し)		募集看板	2400	1200			スチール	アルミ複合版(アルミ含む)	インクジェットシート	未選択	カバー無し	自立(基礎有り)						
213	22	多摩エリア経営部	04	南多摩	20626	43253	20626_43253	30	多摩ニュータウンビューコート別所	東京都	八王子市別所一丁目38	1	35.615368	139.390004	自立看板(照明無し)		募集看板	2400	1200			スチール	アルミ複合版(アルミ含む)	インクジェットシート	未選択	カバー無し	自立(基礎有り)						
214	22	多摩エリア経営部	02	北多摩	20627	39239	20627_39239	27	グリーンタウン小金井	東京都	小金井市緑町4-12-16他	1	35.707483	139.513835	自立看板(照明無し)		募集看板	1800	900			スチール	アルミ複合版(アルミ含む)	インクジェットシート	未選択	未選択	自立(基礎有り)						
215	22	多摩エリア経営部	02	北多摩	20630	42126	20630_42126	1	ココスクエア国領	東京都	調布市国領町三丁目1-38	1	35.649081	139.55865	自立看板(照明無し)		募集看板	900	600			ステンレス	ステンレス	インクジェットシート	未選択	未選択	自立(基礎有り)						
217	22	多摩エリア経営部	02	北多摩	20632	51137	20632_51137	42	グリーンプラザひばりが丘南	東京都	西東京市谷戸一丁目22-1他	1	35.742546	139.543423	自立看板(照明無し)		募集看板	2400	1200			スチール	アルミ複合版(アルミ含む)	インクジェットシート	未選択	未選択	自立(基礎有り)						
219	22	多摩エリア経営部	02	北多摩	20636	42130	20636_42130	15	西国分寺ゆかり参番街	東京都	国分寺市泉町二丁目5	1	35.696552	139.467119	自立看板(照明無し)		募集看板	1800	900			スチール	アルミ複合版(アルミ含む)	インクジェットシート	未選択	無し	自立(基礎有り)						
221	22	多摩エリア経営部	02	北多摩	20644	30588	20644_30588	1	アートアベニュー立川	東京都	立川市曙町三丁目17-30	1	35.699668	139.423966	自立看板(照明無し)		募集看板	1200	600			スチール	アルミ複合版(アルミ含む)	インクジェットシート	未選択	未選択	自立(基礎有り)						
232	22	多摩エリア経営部	02	北多摩	20659	33485	20659_33485	5	ライフタウン国領	東京都	調布市国領町八丁目2-9	1	35.647027	139.565092	自立看板(照明無し)		募集看板	900	600			アルミ	アルミ複合版(アルミ含む)	インクジェットシート	未選択	未選択	自立(基礎有り)						

請求書添付資料

【多摩エリア】平成　　年　　月分

項目	内容	単価		数量	計
看板等制作及び設置施工	スチール枠組み看板製作費（W600×H900）		/ 基	基	
	スチール枠組み看板製作費（W1800×H900）		/ 基	基	
	インクジェットシート出力製作費（W600×H450）		/ 枚	枚	
	インクジェットシート出力製作費（W600×H900）（W900×H600）		/ 枚	枚	
	インクジェットシート出力製作費（W850×H550）		/ 枚	枚	
	インクジェットシート出力製作費（W900×H900）		/ 枚	枚	
	インクジェットシート出力製作費（W910×H550）		/ 枚	枚	
	インクジェットシート出力製作費（W1100×H2000）		/ 枚	枚	
	インクジェットシート出力製作費（W1200×H600）		/ 枚	枚	
	インクジェットシート出力製作費（W1770×H1890）		/ 枚	枚	
	インクジェットシート出力製作費（W1800×H890）		/ 枚	枚	
	インクジェットシート出力製作費（W1800×H900）		/ 枚	枚	
	インクジェットシート出力製作費（W1800×H1800）		/ 枚	枚	
	インクジェットシート出力製作費（W1810×H890）		/ 枚	枚	
	インクジェットシート出力製作費（W2000×H1000）		/ 枚	枚	
	インクジェットシート出力製作費（W2000×H1100）		/ 枚	枚	
	インクジェットシート出力製作費（W2400×H1200）		/ 枚	枚	
	インクジェットシート出力製作費（W2700×H1400）		/ 枚	枚	
	インクジェットシート出力製作費（W3600×H1700）		/ 枚	枚	
	インクジェットシート出力製作費（W3600×H1760）		/ 枚	枚	
	インクジェットシート出力製作費（W3600×H1770）		/ 枚	枚	
	インクジェットシート出力製作費（W3600×H1780）		/ 枚	枚	
	インクジェットシート出力製作費（W3600×H1800）		/ 枚	枚	
	横断幕・懸垂幕製作費（ターポリン）		/ ㎡	㎡	
	横断幕・懸垂幕製作費（メッシュターポリン）		/ ㎡	㎡	
撤去・解体・廃材処分	木製看板撤去・解体・廃材処分費		/ 基	基	
	ステンレス製看板解体処分費（解体手間賃含む）		/ 基	基	
	スチール製看板解体処分費（解体手間賃含む）		/ 基	基	
	横断幕・懸垂幕撤去・解体・廃材処分費（裁断加工等含む）		/ ㎡	㎡	
必要諸経費	現地調査費		/ 人工	人工	
	梱包・運搬費		/ 台	台	
	取付設置施工人件費		/ 人工	人工	
	取付設置用雑材諸経費（W1800×H900想定）		/ 基	基	
	撤去・解体・処分等人件費		/ 人工	人工	
	看板、横断幕・懸垂幕等のデータ更新管理・報告書作成費		/ 基	基	
維持管理費	随時点検業務費		/ 団地	団地	
	屋外広告物申請費（新規申請）		/ 基	基	
	屋外広告物申請費（更新申請）		/ 基	基	
	定期安全点検費		/ 団地	団地	
	鉄部塗装費		/ 基	基	
	コーナーガード設置費		/ 個	個	
計					
消費税相当額					
合計					